# 水路用製品

# 大型フリューム

製品名称：KUフリューム

■豊富なサイズが有り、流水量に合った断面を選択していただけます。
■軽量で経済的な三面水路です。

## 設計条件

### ①載荷重

q =10kN/m²

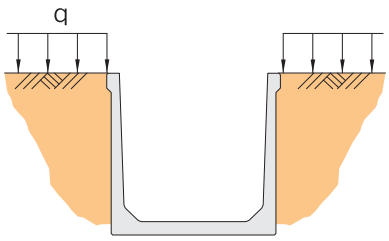


上記設計条件以外は別途ご相談ください。

### ②土質条件、その他

・土の単位体積重量
　　$\gamma d$ = 18 kN/m³
・土の内部摩擦角
　　$\phi$ = 30°
・土圧係数
　　Ka = 0.333
・鉄筋コンクリートの単位体積重量
　　$\gamma c$ = 24.5 kN/m³

### ③許容応力度

・コンクリート
　設計基準強度 ： $\sigma ck$ = 30 N/mm²
　許容曲げ圧縮応力度 ： $\sigma ca$ = 11 N/mm²
　許容せん断応力度 ： $\tau ca$ = 0.5 N/mm²
・鉄筋
　SD295Aの許容引張応力度 ： $\sigma sa$ = 176 N/mm²
　SD345の 許容引張応力度 ： $\sigma sa$ = 196 N/mm²

　ヤングの係数比 ： n = 15

### ④断面形状

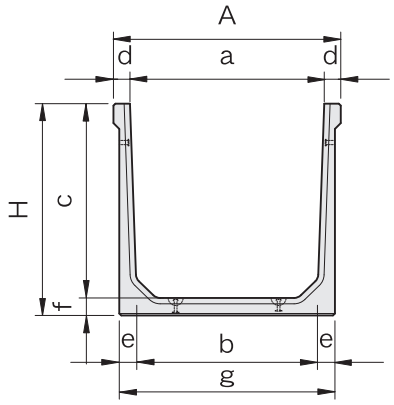


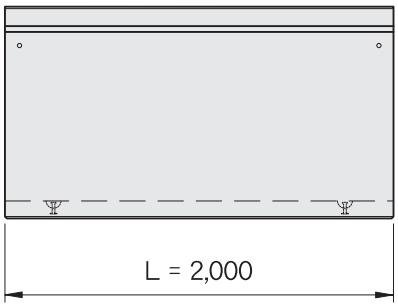


| 呼び名（内幅×内高） | 形状寸法（mm） | | | | | | | | | 質量 |
|---|---|---|---|---|---|---|---|---|---|---|
| | a | b | c | d | e | f | g | A | H | kg/本 |
| KU-100×100 | 1,000 | 930 | 1,000 | 85 | 90 | 90 | 1,110 | 1,170 | 1,090 | 1,307 |
| KU-100×120 | | 910 | 1,200 | 85 | 100 | 105 | 1,110 | 1,170 | 1,305 | 1,595 |
| KU-100×140 | | 900 | 1,400 | 90 | 110 | 115 | 1,120 | 1,180 | 1,515 | 1,980 |
| KU-110×100 | 1,100 | 1,030 | 1,000 | 85 | 90 | 90 | 1,210 | 1,270 | 1,090 | 1,352 |
| KU-110×120 | | 1,010 | 1,200 | 85 | 100 | 105 | 1,210 | 1,270 | 1,305 | 1,648 |
| KU-110×140 | | 1,000 | 1,400 | 90 | 110 | 115 | 1,220 | 1,280 | 1,515 | 2,038 |
| KU-120×100 | 1,200 | 1,130 | 1,000 | 85 | 90 | 90 | 1,310 | 1,370 | 1,090 | 1,397 |
| KU-120×120 | | 1,110 | 1,200 | 85 | 100 | 105 | 1,310 | 1,370 | 1,305 | 1,700 |
| KU-120×140 | | 1,100 | 1,400 | 90 | 110 | 115 | 1,320 | 1,380 | 1,515 | 2,095 |
| KU-130×100 | 1,300 | 1,230 | 1,000 | 85 | 90 | 90 | 1,410 | 1,470 | 1,090 | 1,442 |
| KU-130×120 | | 1,210 | 1,200 | 85 | 100 | 105 | 1,410 | 1,470 | 1,305 | 1,753 |
| KU-130×140 | | 1,200 | 1,400 | 90 | 110 | 115 | 1,420 | 1,480 | 1,515 | 2,153 |

| 呼び名（内幅×内高） | 形状寸法（mm） | | | | | | | | | 質量 kg/本 |
|---|---|---|---|---|---|---|---|---|---|---|
| | a | b | c | d | e | f | g | A | H | |
| KU-140×100 | 1,400 | 1,330 | 1,000 | 85 | 90 | 90 | 1,510 | 1,570 | 1,090 | 1,487 |
| KU-140×120 | | 1,310 | 1,200 | 85 | 100 | 105 | 1,510 | 1,570 | 1,305 | 1,805 |
| KU-140×140 | | 1,300 | 1,400 | 90 | 110 | 115 | 1,520 | 1,580 | 1,515 | 2,210 |
| KU-150×100 | 1,500 | 1,430 | 1,000 | 85 | 90 | 100 | 1,610 | 1,670 | 1,100 | 1,612 |
| KU-150×120 | | 1,410 | 1,200 | 85 | 100 | 105 | 1,610 | 1,670 | 1,305 | 1,858 |
| KU-150×140 | | 1,400 | 1,400 | 90 | 110 | 115 | 1,620 | 1,680 | 1,515 | 2,268 |
| KU-150×150 | | 1,390 | 1,500 | 90 | 115 | 120 | 1,620 | 1,680 | 1,620 | 2,429 |
| KU-150×160 | | 1,390 | 1,600 | 95 | 120 | 125 | 1,630 | 1,690 | 1,725 | 2,644 |
| KU-150×180 | | 1,370 | 1,800 | 95 | 130 | 135 | 1,630 | 1,690 | 1,935 | 3,002 |
| KU-150×200 | | 1,360 | 2,000 | 95 | 135 | 140 | 1,630 | 1,690 | 2,140 | 3,373 |
| KU-160×100 | 1,600 | 1,530 | 1,000 | 85 | 90 | 100 | 1,710 | 1,770 | 1,100 | 1,662 |
| KU-160×120 | | 1,510 | 1,200 | 85 | 100 | 105 | 1,710 | 1,770 | 1,305 | 1,910 |
| KU-160×140 | | 1,500 | 1,400 | 90 | 110 | 115 | 1,720 | 1,780 | 1,515 | 2,325 |
| KU-160×150 | | 1,490 | 1,500 | 90 | 115 | 120 | 1,720 | 1,780 | 1,620 | 2,489 |
| KU-160×160 | | 1,490 | 1,600 | 95 | 120 | 125 | 1,730 | 1,790 | 1,725 | 2,706 |
| KU-160×180 | | 1,470 | 1,800 | 95 | 130 | 135 | 1,730 | 1,790 | 1,935 | 3,069 |
| KU-160×200 | | 1,460 | 2,000 | 95 | 135 | 140 | 1,730 | 1,790 | 2,140 | 3,443 |
| KU-170×100 | 1,700 | 1,630 | 1,000 | 85 | 90 | 100 | 1,810 | 1,870 | 1,100 | 1,712 |
| KU-170×120 | | 1,610 | 1,200 | 85 | 100 | 105 | 1,810 | 1,870 | 1,305 | 1,963 |
| KU-170×140 | | 1,600 | 1,400 | 90 | 110 | 115 | 1,820 | 1,880 | 1,515 | 2,383 |
| KU-170×150 | | 1,590 | 1,500 | 90 | 115 | 120 | 1,820 | 1,880 | 1,620 | 2,549 |
| KU-170×160 | | 1,590 | 1,600 | 95 | 120 | 125 | 1,830 | 1,890 | 1,725 | 2,769 |
| KU-170×180 | | 1,570 | 1,800 | 95 | 130 | 135 | 1,830 | 1,890 | 1,935 | 3,137 |
| KU-170×200 | | 1,560 | 2,000 | 95 | 135 | 140 | 1,830 | 1,890 | 2,140 | 3,513 |
| KU-180×100 | 1,800 | 1,730 | 1,000 | 85 | 90 | 100 | 1,910 | 1,970 | 1,100 | 1,762 |
| KU-180×120 | | 1,710 | 1,200 | 85 | 100 | 105 | 1,910 | 1,970 | 1,305 | 2,015 |
| KU-180×140 | | 1,700 | 1,400 | 90 | 110 | 115 | 1,920 | 1,980 | 1,515 | 2,440 |
| KU-180×150 | | 1,690 | 1,500 | 90 | 115 | 120 | 1,920 | 1,980 | 1,620 | 2,609 |
| KU-180×160 | | 1,690 | 1,600 | 95 | 120 | 125 | 1,930 | 1,990 | 1,725 | 2,831 |
| KU-180×180 | | 1,670 | 1,800 | 95 | 130 | 135 | 1,930 | 1,990 | 1,935 | 3,204 |
| KU-180×200 | | 1,660 | 2,000 | 95 | 135 | 140 | 1,930 | 1,990 | 2,140 | 3,583 |
| KU-190×100 | 1,900 | 1,830 | 1,000 | 85 | 90 | 100 | 2,010 | 2,070 | 1,100 | 1,812 |
| KU-190×120 | | 1,810 | 1,200 | 85 | 100 | 105 | 2,010 | 2,070 | 1,305 | 2,068 |
| KU-190×140 | | 1,800 | 1,400 | 90 | 110 | 115 | 2,020 | 2,080 | 1,515 | 2,498 |
| KU-190×150 | | 1,790 | 1,500 | 90 | 115 | 120 | 2,020 | 2,080 | 1,620 | 2,669 |
| KU-190×160 | | 1,790 | 1,600 | 95 | 120 | 125 | 2,030 | 2,090 | 1,725 | 2,894 |
| KU-190×180 | | 1,770 | 1,800 | 95 | 130 | 135 | 2,030 | 2,090 | 1,935 | 3.272 |
| KU-190×200 | | 1,760 | 2,000 | 95 | 135 | 140 | 2,030 | 2,090 | 2,140 | 3,653 |
| KU-200×100 | 2,000 | 1,930 | 1,000 | 85 | 90 | 100 | 2,110 | 2,170 | 1,100 | 1,862 |
| KU-200×120 | | 1,910 | 1,200 | 85 | 100 | 105 | 2,110 | 2,170 | 1,305 | 2,120 |
| KU-200×140 | | 1,900 | 1,400 | 90 | 110 | 115 | 2,120 | 2,180 | 1,515 | 2,555 |
| KU-200×150 | | 1,890 | 1,500 | 90 | 115 | 120 | 2,120 | 2,180 | 1,620 | 2,729 |
| KU-200×160 | | 1,890 | 1,600 | 95 | 120 | 125 | 2,130 | 2,190 | 1,725 | 2,956 |
| KU-200×180 | | 1,870 | 1,800 | 95 | 130 | 135 | 2,130 | 2,190 | 1,935 | 3,339 |
| KU-200×200 | | 1,860 | 2,000 | 95 | 135 | 140 | 2,130 | 2,190 | 2,140 | 3,723 |

# フリューム

製品名称：GSU

■豊富なサイズが有り、流水量に合った断面を選択していただけます。

## 設計条件

### ①載荷重

GSU　：q=20kN/m²

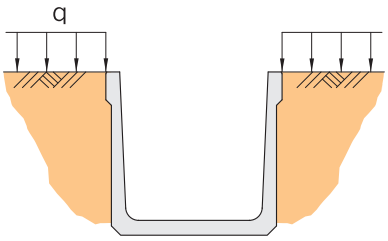


上記設計条件以外は別途ご相談ください。

### ②断面形状

（Aタイプ）

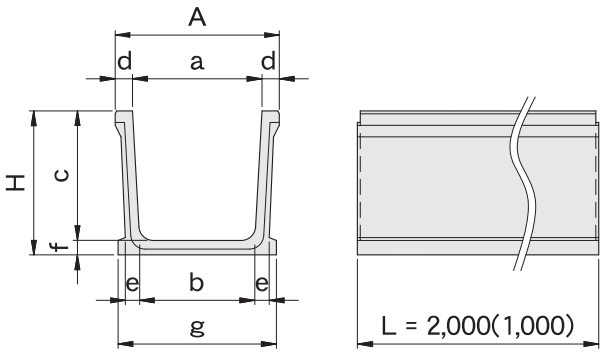


（Bタイプ）

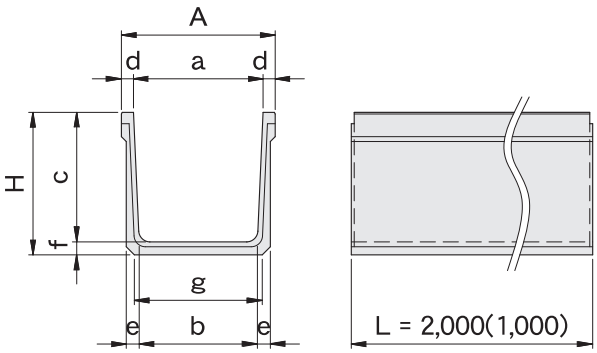


■GSU-L

| 呼び名（内幅×内高） | 形状寸法（mm） | | | | | | | | | 質量（kg/本） | | タイプ区分 |
|---|---|---|---|---|---|---|---|---|---|---|---|---|
| | a | b | c | d | e | f | g | A | H | L=2m | L=1m | |
| GSU- 30× 30L | 300 | 260 | 300 | 50 | 45 | 45 | 400 | 400 | 345 | 234 | 117 | Aタイプ |
| GSU- 30× 50L | | 250 | 500 | 75 | 50 | 50 | 300 | 450 | 550 | 359 | 180 | Bタイプ |
| GSU- 30× 60L | | 240 | 600 | 75 | 60 | 60 | 420 | 450 | 660 | 472 | 236 | Aタイプ |
| GSU- 40× 40L | 400 | 360 | 400 | 60 | 45 | 45 | 500 | 520 | 445 | 309 | 154 | |
| GSU- 40× 50L | | 350 | 500 | 75 | 50 | 50 | 400 | 550 | 550 | 384 | 192 | Bタイプ |
| GSU- 40× 60L | | 340 | 600 | 75 | 60 | 60 | 520 | 550 | 660 | 501 | 250 | Aタイプ |
| GSU- 45× 45L | 450 | 400 | 450 | 60 | 50 | 50 | 550 | 570 | 500 | 366 | 183 | |
| GSU- 50× 50L | 500 | 450 | 500 | 75 | 50 | 50 | 500 | 650 | 550 | 409 | 205 | Bタイプ |
| GSU- 60× 60L | 600 | 540 | 600 | 75 | 60 | 60 | 600 | 750 | 660 | 539 | 269 | |

## ■GSU

| 呼び名（内幅×内高） | 形状寸法（mm） | | | | | | | | | 質量（kg/本） | | タイプ区分 |
|---|---|---|---|---|---|---|---|---|---|---|---|---|
| | a | b | c | d | e | f | g | A | H | L=2m | L=1m | |
| GSU- 50× 70 | 500 | 440 | 700 | 75 | 75 | 75 | 490 | 650 | 775 | 679 | 340 | Bタイプ |
| GSU- 50× 80 | | 430 | 800 | | 80 | 80 | | | 880 | 780 | 390 | |
| GSU- 60× 70 | 600 | 540 | 700 | 75 | 75 | 75 | 590 | 750 | 775 | 717 | 359 | |
| GSU- 60× 80 | | 530 | 800 | | 80 | 80 | | | 880 | 820 | 410 | |
| GSU- 60× 90 | | 520 | 900 | | 85 | 85 | | | 985 | 932 | 466 | |
| GSU- 60×100 | | 510 | 1,000 | | 90 | 90 | | | 1,090 | 1,054 | 527 | |
| GSU- 70× 60 | 700 | 640 | 600 | 75 | 75 | 75 | 690 | 850 | 675 | 685 | 343 | |
| GSU- 70× 70 | | 640 | 700 | | 75 | 75 | | | 775 | 754 | 377 | |
| GSU- 70×100 | | 610 | 1,000 | | 90 | 90 | | | 1,090 | 1,099 | 550 | |
| GSU- 80× 50 | 800 | 750 | 500 | 75 | 70 | 70 | 790 | 950 | 570 | 628 | 314 | |
| GSU- 80× 60 | | 740 | 600 | | 75 | 75 | | | 675 | 723 | 362 | |
| GSU- 80× 70 | | 740 | 700 | | 75 | 75 | | | 775 | 792 | 396 | |
| GSU- 80× 80 | | 730 | 800 | | 80 | 80 | | | 880 | 900 | 450 | |
| GSU- 80× 90 | | 720 | 900 | | 85 | 85 | | | 985 | 1,017 | 509 | |
| GSU- 80×100 | | 710 | 1,000 | | 90 | 90 | | | 1,090 | 1,143 | 572 | |
| GSU- 80×120 | | 700 | 1,200 | | 95 | 95 | | | 1,295 | 1,331 | 666 | |
| GSU- 90× 80 | 900 | 830 | 800 | 75 | 80 | 80 | 890 | 1,050 | 880 | 940 | 470 | |
| GSU- 90× 90 | | 820 | 900 | | 85 | 85 | | | 985 | 1,060 | 530 | |
| GSU-100× 60 | 1,000 | 940 | 600 | 75 | 75 | 75 | 990 | 1,150 | 675 | 798 | 399 | |
| GSU-100× 70 | | 940 | 700 | | 75 | 75 | | | 775 | 867 | 434 | |
| GSU-100× 80 | | 930 | 800 | | 80 | 80 | | | 880 | 980 | 490 | |
| GSU-100× 90 | | 920 | 900 | | 85 | 85 | | | 985 | 1,103 | 551 | |
| GSU-100×100 | | 910 | 1,000 | | 90 | 90 | | | 1,090 | 1,234 | 617 | |
| GSU-100×120 | | 900 | 1,200 | | 95 | 95 | | | 1,295 | 1,423 | 712 | |
| GSU-120× 60 | 1,200 | 1,140 | 600 | 75 | 75 | 75 | 1,190 | 1,350 | 675 | 871 | 436 | |
| GSU-120× 80 | | 1,130 | 800 | | 80 | 80 | | | 880 | 1,060 | 530 | |
| GSU-120× 90 | | 1,120 | 900 | | 85 | 85 | | | 985 | 1,188 | 594 | |
| GSU-120×100 | | 1,110 | 1,000 | | 90 | 90 | | | 1,090 | 1,324 | 662 | |
| GSU-120×120 | | 1,100 | 1,200 | | 95 | 95 | | | 1,295 | 1,518 | 759 | |
| GSU-140×100 | 1,400 | 1,310 | 1,000 | 75 | 90 | 90 | 1,390 | 1,550 | 1,090 | 1,413 | 707 | |
| GSU-140×120 | | 1,300 | 1,200 | | 95 | 95 | | | 1,295 | 1,616 | 808 | |
| GSU-140×140 | | 1,280 | 1,400 | | 110 | 110 | 1,400 | 1,550 | 1,510 | 2,003 | 1,002 | |
| GSU-150×100 | 1,500 | 1,410 | 1,000 | 75 | 90 | 90 | 1,490 | 1,650 | 1,090 | 1,458 | 729 | |
| GSU-150×120 | | 1,400 | 1,200 | | 95 | 95 | | | 1,295 | 1,661 | 830 | |
| GSU-200× 90 | 2,000 | 1,920 | 900 | 75 | 85 | 120 | 1,990 | 2,150 | 1,020 | 1,893 | 947 | |

※製品重量は、当社のコンクリートを2.5tf/m³としての計算質量です。

# 穴付きフリューム

製品名称：DR

■豊富なサイズが有り、流水量に合った断面を選択していただけます。

## 設計条件

### ①載荷重

DR　：q=20kN/m²

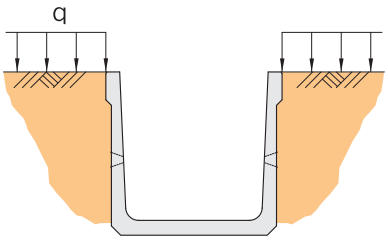


上記設計条件以外は別途ご相談ください。

### ②断面形状

（Aタイプ）

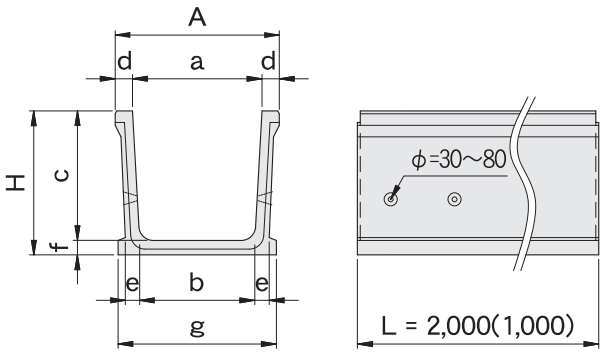


（Bタイプ）

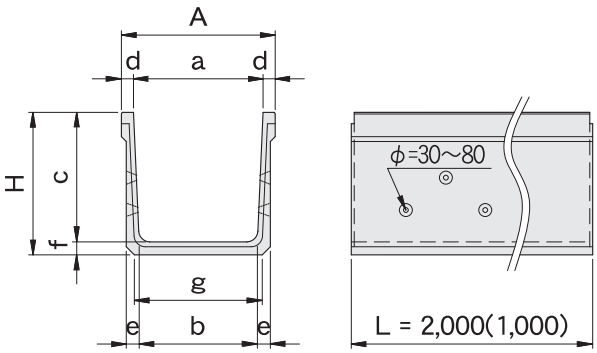


■DR-L

| 呼び名（内幅×内高） | 形状寸法（mm） | | | | | | | | | 質量（kg/本） | | タイプ区分 |
|---|---|---|---|---|---|---|---|---|---|---|---|---|
| | a | b | c | d | e | f | g | A | H | L=2m | L=1m | |
| DR- 30× 30L | 300 | 260 | 300 | 50 | 45 | 45 | 400 | 400 | 345 | 231 | 116 | Aタイプ |
| DR- 30× 50L | | 250 | 500 | 75 | 50 | 50 | 300 | 450 | 550 | 355 | 178 | Bタイプ |
| DR- 30× 60L | | 240 | 600 | 75 | 60 | 60 | 420 | 450 | 660 | 467 | 234 | Aタイプ |
| DR- 40× 40L | 400 | 360 | 400 | 60 | 45 | 45 | 500 | 520 | 445 | 306 | 153 | |
| DR- 40× 50L | | 350 | 500 | 75 | 50 | 50 | 400 | 550 | 550 | 380 | 190 | Bタイプ |
| DR- 40× 60L | | 340 | 600 | 75 | 60 | 60 | 520 | 550 | 660 | 496 | 248 | Aタイプ |
| DR- 45× 45L | 450 | 400 | 450 | 60 | 50 | 50 | 550 | 570 | 500 | 362 | 181 | |
| DR- 50× 50L | 500 | 450 | 500 | 75 | 50 | 50 | 500 | 650 | 550 | 405 | 203 | Bタイプ |
| DR- 60× 60L | 600 | 540 | 600 | 75 | 60 | 60 | 600 | 750 | 660 | 536 | 268 | |

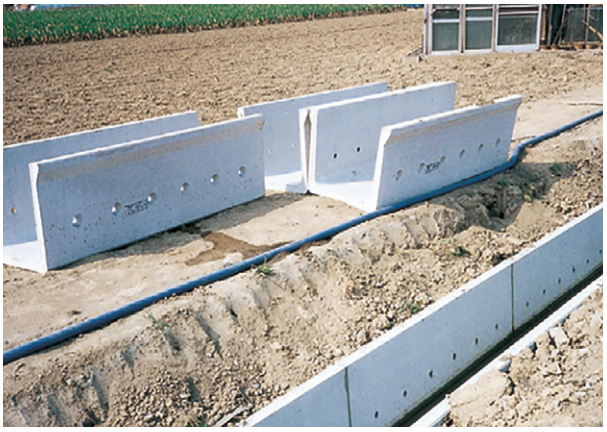

■DR

| 呼び名（内幅×内高） | 形状寸法（mm） | | | | | | | | | 質量（kg/本） | | タイプ区分 |
|---|---|---|---|---|---|---|---|---|---|---|---|---|
| | a | b | c | d | e | f | g | A | H | L=2m | L=1m | |
| DR- 50× 70 | 500 | 440 | 700 | 75 | 75 | 75 | 490 | 650 | 775 | 676 | 338 | Bタイプ |
| DR- 50× 80 | | 430 | 800 | | 80 | 80 | | | 880 | 776 | 388 | |
| DR- 60× 70 | 600 | 540 | 700 | 75 | 75 | 75 | 590 | 750 | 775 | 713 | 357 | |
| DR- 60× 80 | | 530 | 800 | | 80 | 80 | | | 880 | 816 | 408 | |
| DR- 60× 90 | | 520 | 900 | | 85 | 85 | | | 985 | 928 | 464 | |
| DR- 60×100 | | 510 | 1,000 | | 90 | 90 | | | 1,090 | 1,050 | 525 | |
| DR- 70× 60 | 700 | 640 | 600 | 75 | 75 | 75 | 690 | 850 | 675 | 682 | 341 | |
| DR- 70× 70 | | 640 | 700 | | 75 | 75 | | | 775 | 751 | 376 | |
| DR- 70×100 | | 610 | 1,000 | | 90 | 90 | | | 1,090 | 1,095 | 548 | |
| DR- 80× 50 | 800 | 750 | 500 | 75 | 70 | 70 | 790 | 950 | 570 | 625 | 312 | |
| DR- 80× 60 | | 740 | 600 | | 75 | 75 | | | 675 | 719 | 360 | |
| DR- 80× 70 | | 740 | 700 | | 75 | 75 | | | 775 | 788 | 394 | |
| DR- 80× 80 | | 730 | 800 | | 80 | 80 | | | 880 | 896 | 448 | |
| DR- 80× 90 | | 720 | 900 | | 85 | 85 | | | 985 | 1,013 | 507 | |
| DR- 80×100 | | 710 | 1,000 | | 90 | 90 | | | 1,090 | 1,139 | 570 | |
| DR- 80×120 | | 700 | 1,200 | | 95 | 95 | | | 1,295 | 1.323 | 662 | |
| DR- 90× 80 | 900 | 830 | 800 | 75 | 80 | 80 | 890 | 1,050 | 880 | 936 | 468 | |
| DR- 90× 90 | | 820 | 900 | | 85 | 85 | | | 985 | 1,056 | 528 | |
| DR-100× 60 | 1,000 | 940 | 600 | 75 | 75 | 75 | 990 | 1,150 | 675 | 794 | 397 | |
| DR-100× 70 | | 940 | 700 | | 75 | 75 | | | 775 | 864 | 432 | |
| DR-100× 80 | | 930 | 800 | | 80 | 80 | | | 880 | 976 | 488 | |
| DR-100× 90 | | 920 | 900 | | 85 | 85 | | | 985 | 1,099 | 549 | |
| DR-100×100 | | 910 | 1,000 | | 90 | 90 | | | 1,090 | 1,230 | 615 | |
| DR-100×120 | | 900 | 1,200 | | 95 | 95 | | | 1,295 | 1,415 | 708 | |
| DR-120× 60 | 1,200 | 1,140 | 600 | 75 | 75 | 75 | 1,190 | 1,350 | 675 | 868 | 434 | |
| DR-120× 80 | | 1,130 | 800 | | 80 | 80 | | | 880 | 1,056 | 528 | |
| DR-120× 90 | | 1,120 | 900 | | 85 | 85 | | | 985 | 1,184 | 592 | |
| DR-120×100 | | 1,110 | 1,000 | | 90 | 90 | | | 1,090 | 1,320 | 660 | |
| DR-120×120 | | 1,100 | 1,200 | | 95 | 95 | | | 1,295 | 1,510 | 755 | |
| DR-140×100 | 1,400 | 1,310 | 1,000 | 75 | 90 | 90 | 1,390 | 1,550 | 1,090 | 1,409 | 705 | |
| DR-140×120 | | 1,300 | 1,200 | | 95 | 95 | | | 1,295 | 1,608 | 804 | |
| DR-140×140 | | 1,280 | 1,400 | | 110 | 110 | 1,400 | 1,550 | 1,510 | 1,996 | 998 | |
| DR-150×100 | 1,500 | 1,410 | 1,000 | 75 | 90 | 90 | 1,490 | 1,650 | 1,090 | 1,454 | 727 | |
| DR-150×120 | | 1,400 | 1,200 | | 95 | 95 | | | 1,295 | 1,653 | 826 | |
| DR-200× 90 | 2,000 | 1,920 | 900 | 75 | 85 | 120 | 1,990 | 2,150 | 1,020 | 1 889 | 945 | |

※製品重量は、当社のコンクリートを2.5tf/m³としての計算質量です。

# 溝蓋（GSU, DR用）　形状寸法及び製品質量

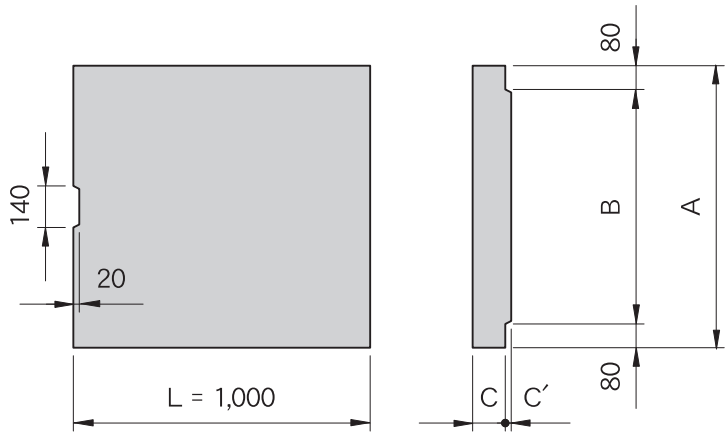


| 呼び名 | T-14用蓋 | | | | | T-6用蓋 | | | | |
|---|---|---|---|---|---|---|---|---|---|---|
| | 寸法 (mm) | | | | 質量 (kg/枚) | 寸法 (mm) | | | | 質量 (kg/枚) |
| | A | B | C | C’ | | A | B | C | C’ | |
| 30用蓋 | — | — | — | — | — | 450 | 290 | 60 | 10 | 74 |
| 40用蓋 | — | — | — | — | — | 550 | 390 | 65 | 10 | 99 |
| ※45用蓋 | — | — | — | — | — | 570 | 440 | 65 | 10 | 103 |
| 50用蓋 | 650 | 490 | 100 | 20 | 186 | 650 | 490 | 70 | 10 | 126 |
| 60用蓋 | 750 | 590 | 100 | 20 | 216 | 750 | 590 | 75 | 10 | 155 |
| 70用蓋 | 850 | 690 | 110 | 20 | 267 | 850 | 690 | 80 | 10 | 187 |
| 80用蓋 | 950 | 790 | 110 | 20 | 300 | 950 | 790 | 80 | 10 | 209 |
| 90用蓋 | 1,050 | 890 | 120 | 20 | 358 | 1,050 | 890 | 85 | 10 | 247 |
| 100用蓋 | 1,150 | 990 | 120 | 20 | 394 | 1,150 | 990 | 85 | 10 | 268 |
| 120用蓋 | 1,350 | 1,190 | 130 | 20 | 497 | 1,350 | 1,190 | 95 | 10 | 350 |
| 140用蓋 | 1,550 | 1,390 | 140 | 20 | 611 | 1,550 | 1,390 | 100 | 10 | 422 |
| 150用蓋 | 1,650 | 1,490 | 140 | 20 | 651 | 1,650 | 1,490 | 110 | 10 | 490 |

※製品質量は当社のコンクリートを2.5tf/m$^3$としての計算質量です。
※45用蓋は蓋掛かり幅が65mmとなります。

# U型水路（ソケット型）

製品名称：SSU

■ソケット付きのU型水路です。
■軽量で経済的であり、ソケット部のパッキンにより目地処理を必要としない施工性に優れた水路です。

## 設計条件

### ①載荷重

q=20kN/m²

### ②土質条件、その他

・土の単位体積重量　γd = 18 kN/m³
・土の内部摩擦角　φ = 30°
・鉄筋コンクリートの単位体積重量
γc = 24.5 kN/m³

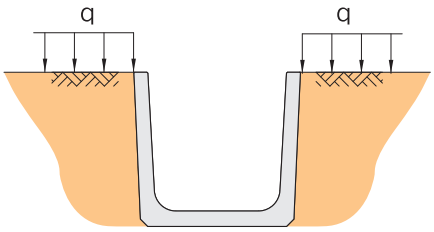


上記設計条件以外は別途ご相談ください。

### ③許容応力度

・コンクリート
設計基準強度：σck = 30 N/mm²
許容曲げ圧縮応力度：σca = 11 N/mm²
許容せん断応力度：τca = 0.5 N/mm²
・鉄筋
SWM-Bの許容引張応力度：σsa = 137 N/mm²
SD295Aの許容引張応力度：σsa = 176 N/mm²
ヤングの係数比：n = 15

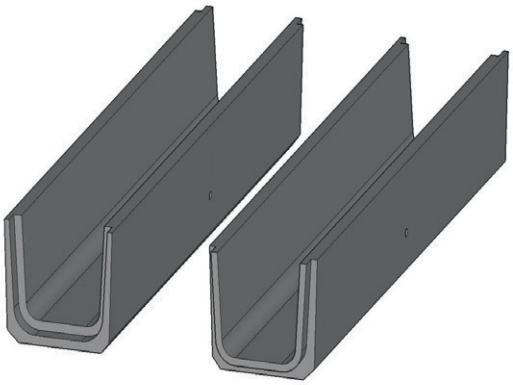

### ④断面形状

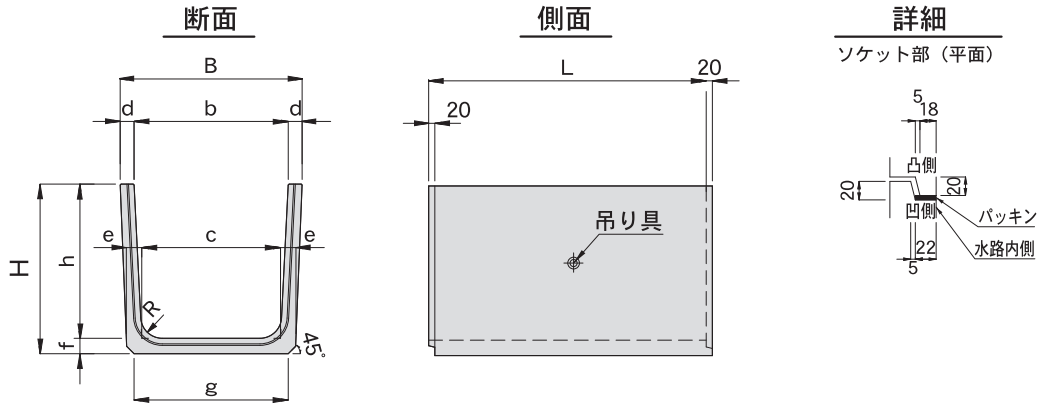


■SSU

| 呼び名 | 形状寸法（mm） | | | | | | | | | | | 質量(kg) |
|---|---|---|---|---|---|---|---|---|---|---|---|---|
| | b | h | B | H | L | d | e | f | c | R | g | W |
| 300×300 | 300 | 300 | 390 | 345 | 2,000 | 45 | 45 | 45 | 260 | 50 | 300 | 202 |
| 400×400 | 400 | 400 | 490 | 445 | 2,000 | 45 | 45 | 45 | 360 | 50 | 400 | 265 |
| 450×450 | 450 | 450 | 540 | 500 | 2,000 | 45 | 50 | 50 | 400 | 70 | 450 | 320 |
| 500×500 | 500 | 500 | 590 | 550 | 2,000 | 45 | 50 | 50 | 450 | 70 | 500 | 358 |
| 600×600 | 600 | 600 | 700 | 660 | 2,000 | 50 | 60 | 60 | 540 | 70 | 600 | 500 |

# 用排水路用落差工

製品名称：DRP-L

■水路勾配調整用としてGSU、DRと組み合せてご使用いただけます。
■載荷重は、q=20kN/m²にて設計しております。

## 設計条件

### 載荷重

フリューム（GSU）、穴付きフリューム（DR）接続用落差工です。
q=20kN/m²にて設計しております。

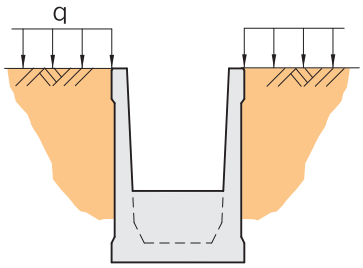


## DRP-Lの製品寸法及び製品質量

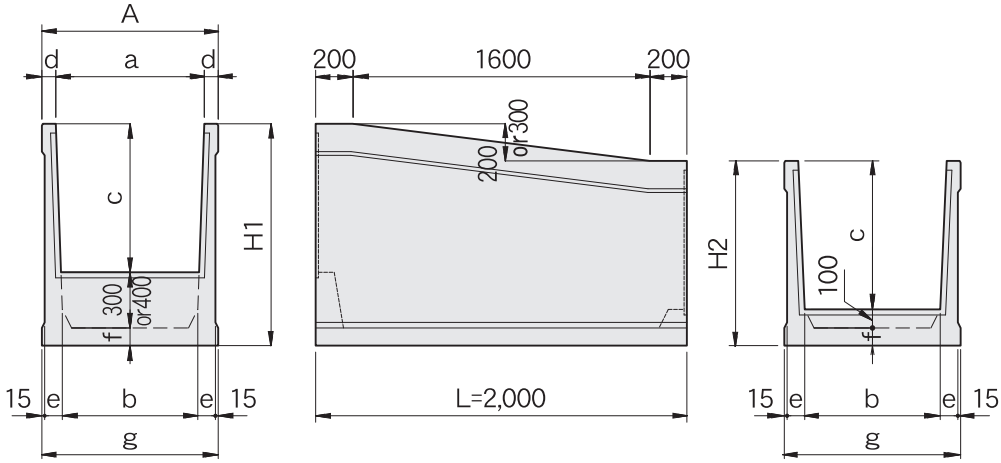


| 呼び名（内幅×内高） | 形状寸法 (mm) 落差 | a | b | c | d | e | f | g | A | $H_1$ | $H_2$ | 質量 kg/本 |
|---|---|---|---|---|---|---|---|---|---|---|---|---|
| DRP- 30× 30L | 300 | 300 | 240 | 300 | 75 | 75 | 75 | 450 | 450 | 775 | 475 | 564 |
| DRP- 40× 40L | 300 | 400 | 340 | 400 | 75 | 75 | 75 | 550 | 550 | 875 | 575 | 685 |
| DRP- 50× 50L | 200 | 500 | 440 | 500 | 75 | 90 | 90 | 650 | 650 | 890 | 690 | 935 |
| DRP- 60× 60L | 200 | 600 | 540 | 600 | 75 | 90 | 90 | 750 | 750 | 990 | 790 | 1,068 |
| DRP- 80× 60L | 200 | 800 | 740 | 600 | 75 | 90 | 90 | 950 | 950 | 990 | 790 | 1,182 |
| DRP- 80× 80L | 200 | 800 | 730 | 800 | 75 | 95 | 95 | 950 | 950 | 1,195 | 995 | 1,382 |
| DRP-100× 60L | 200 | 1,000 | 940 | 600 | 75 | 90 | 90 | 1,150 | 1,150 | 990 | 790 | 1,297 |
| DRP-100× 80L | 200 | 1,000 | 930 | 800 | 75 | 95 | 95 | 1,150 | 1,150 | 1,195 | 995 | 1,502 |
| DRP-100× 90L | 200 | 1,000 | 920 | 900 | 75 | 100 | 100 | 1,150 | 1,150 | 1,300 | 1,100 | 1,636 |

※製品重量は、当社のコンクリートを2.5tf/m³としての計算質量です。
※L=3,000の落差工（分割型）も対応いたします。
　お手数ですが、形状・価格等、担当営業にご確認をお願いいたします。

# 施工写真

DRP-L

KUフリューム

GSU

# 農業排水用 L型水路

製品名称：**NSL**

■底版を現場打ちコンクリートで連結する構造ですので、水路幅は規格範囲内で自由に選定できます。
■従来の場所打ち水路に比べ、工期短縮が図れます。
■高さ(H寸法)1.0m～3.0mまで100mmピッチで選定でき、左右の高違いにも自由に対応が可能です。

## 設計条件

### ①載荷重

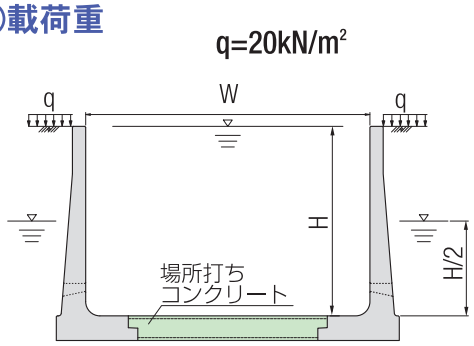


### ②土質条件、その他

・土の内部摩擦角　：$\phi$ =20°
・土の単位体積重量　湿潤土：$\gamma t$ = 18kN/m³
　飽和土：$\gamma t'$ = 20kN/m³
　水中土：$\gamma w$ = 9kN/m³
・水の単位体積重量　：Wo= 9.8kN/m³
・土圧係数　：Ka = 0.490
・地下水位　：H/2(水路壁高の1/2)
・鉄筋コンクリートの単位体積重量
　：$\gamma c$ = 24.5kN/m³

### ③許容応力度

・コンクリート
　設計基準強度：
　　製品本体　$\sigma ck$ = 30N/mm²
　　場所打ち底版　24N/mm²
　許容曲げ圧縮応力度：
　　製品本体　$\sigma ca$= 11N/mm²
　　場所打ち底版　9N/mm²
　許容せん断応力度：
　　製品本体　$\tau ca$ = 0.50N/mm²
　　場所打ち底版　0.45N/mm²
　許容付着応力度：
　　製品本体　$\tau oa$ = 1.8N/mm²
　　場所打ち底版　1.6N/mm²
　曲げ引張強度：
　　製品本体　$\sigma bt$ = 3N/mm²

・鉄筋
　許容引張応力度：$\sigma sa$ = 157N/mm²

・その他
　ヤング係数比：n = 15

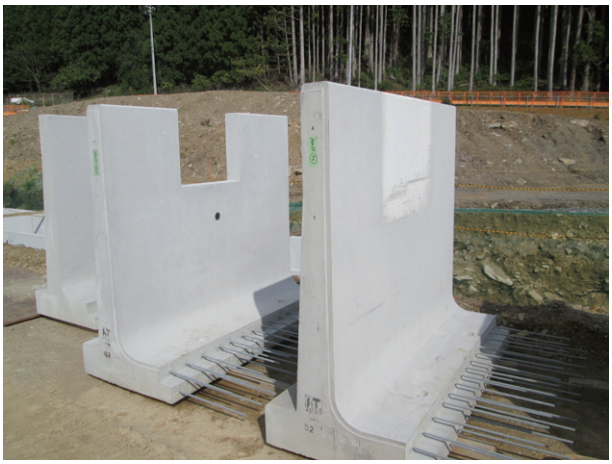

上記設計条件以外は別途ご相談ください。

## 形状寸法及び製品質量

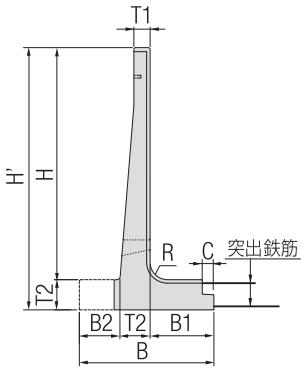


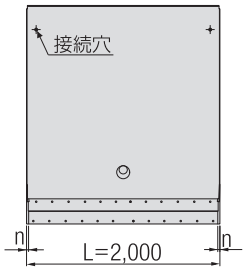


| 製品サイズ | 形状寸法 (mm) | | | | | | | | | 製品質量 | 張出長の範囲 |
|---|---|---|---|---|---|---|---|---|---|---|---|
| | H | H' | T1 | T2 | B | B1 | C | n | R | (kg/枚) | B2 (mm) |
| NSL 100 | 1,000 | 1,150 | 130 | 150 | 550 | 350 | 100 | 14 | 100 | 1,070 | 50～ 600 |
| NSL 110 | 1,100 | 1,250 | | | | | | | | 1,135 | |
| NSL 120 | 1,200 | 1,350 | | | | | | | | 1,200 | |
| NSL 130 | 1,300 | 1,450 | | | | | | | | 1,266 | |
| NSL 140 | 1,400 | 1,550 | | | | | | | | 1,331 | |
| NSL 150 | 1,500 | 1,720 | 140 | 220 | 720 | 450 | 100 | 18 | 150 | 2,029 | 50～ 650 |
| NSL 160 | 1,600 | 1,820 | | | | | | | | 2,099 | |
| NSL 170 | 1,700 | 1,920 | | | | | | | | 2,169 | |
| NSL 180 | 1,800 | 2,020 | | | | | | | | 2,239 | |
| NSL 190 | 1,900 | 2,160 | 140 | 260 | 860 | 550 | 100 | 22 | 150 | 2,850 | 50～ 800 |
| NSL 200 | 2,000 | 2,260 | | | | | | | | 2,920 | |
| NSL 210 | 2,100 | 2,360 | | | | | | | | 2,990 | |
| NSL 220 | 2,200 | 2,460 | | | | | | | | 3,061 | |
| NSL 230 | 2,300 | 2,600 | 140 | 300 | 1,000 | 650 | 100 | 26 | 150 | 3,811 | 50～ 900 |
| NSL 240 | 2,400 | 2,700 | | | | | | | | 3,880 | |
| NSL 250 | 2,500 | 2,800 | | | | | | | | 3,950 | |
| NSL 260 | 2,600 | 2,900 | | | | | | | | 4,020 | |
| NSL 270 | 2,700 | 3,040 | 140 | 340 | 1,140 | 750 | 100 | 30 | 150 | 4,901 | 50～1,050 |
| NSL 280 | 2,800 | 3,140 | | | | | | | | 4,971 | |
| NSL 290 | 2,900 | 3,240 | | | | | | | | 5,040 | |
| NSL 300 | 3,000 | 3,340 | | | | | | | | 5,111 | |

※B 2寸法50mmが標準製品です。上表中のB寸法および質量は、標準製品の値です
※設計条件により、上表中のB 2寸法の範囲内で底版張出しを行うことが可能です。
※規格外製品・天端勾配製品・特殊製品等は別途ご相談ください。

## 施工歩掛り

（10個当り）

| 製品1個あたり質量 (kg) | 労務（人） | | | 使用機械（賃料・日） | | 接合材料費率 (%) |
|---|---|---|---|---|---|---|
| | 世話役 | 特殊作業員 | 普通作業員 | トラッククレーン 4.9 t吊り | ラフテレーンクレーン 20 t吊り | |
| 800超え 1,100以下 | 0.38 | 0.38 | 0.96 | 0.38 | — | 1.00 |
| 1,100超え 1,500以下 | 0.42 | 0.42 | 1.04 | 0.42 | — | |
| 1,500超え 1,900以下 | 0.45 | 0.45 | 1.14 | — | 0.45 | |
| 1,900超え 2,200以下 | 0.48 | 0.48 | 1.43 | — | 0.48 | |
| 2,200超え 2,600以下 | 0.53 | 0.53 | 1.58 | — | 0.53 | |
| 2,600超え 3,000以下 | 0.59 | 0.59 | 1.76 | — | 0.59 | |
| 3,000超え 3,400以下 | 0.63 | 0.63 | 2.19 | — | 0.63 | |
| 3,400超え 3,800以下 | 0.67 | 0.67 | 2.33 | — | 0.67 | |
| 3,800超え 4,000以下 | 0.71 | 0.71 | 2.50 | — | 0.71 | |
| 4,000超え 4,200以下 | 0.77 | 0.77 | 3.08 | — | 0.77 | |
| 4,200超え 4,400以下 | 0.83 | 0.83 | 3.33 | — | 0.83 | |
| 4,400超え 4,600以下 | 0.91 | 0.91 | 3.64 | — | 0.91 | |
| 4,600超え 4,800以下 | 1.00 | 1.00 | 4.50 | — | 1.00 | |
| 4,800超え 5,000以下 | 1.11 | 1.11 | 5.00 | — | 1.11 | |
| 5,000超え 5,200以下 | 1.25 | 1.25 | 5.63 | — | 1.25 | |

※トラッククレーン：油圧伸縮ジブ型4.9t吊り
※ラフテレーンクレーン：　：油圧伸縮ジブ型20t吊り　：油圧伸縮ジブ型35t吊り
※敷モルタル材料費は別途計上願います。
※本表は「農林水産省土地改良工事積算基準（土木工事）」の水路用鉄筋コンクリートL形ブロック機械据付け歩掛りを基に設定しております。
※本表は製品据付歩掛りであり、場所打ち底版部の施工歩掛りは含んでおりません。
※本歩掛り以外に定められた歩掛りがある場合は、適宜採用してください。

# 大型L型水路

製品名称：MSL

■条件に合わせて製品化できます。また、天端勾配（斜壁）０～１０％まで可能です。
■従来の場所打ち水路に比べ、工期短縮が図れます。
■高さ(H寸法)2.8m～4.6mまで100mmピッチで選定でき、左右の高違いにも自由に対応が可能です。
■載荷重も条件に合わせて検討致します。

## 設計条件

### ①載荷重

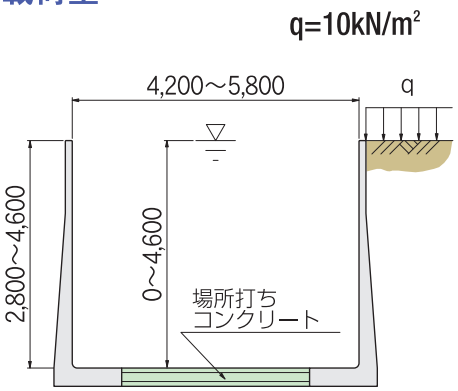


### ②土質条件、その他

・土の内部摩擦角　：$\phi$ =30°
・土の単位体積重量　：$\gamma d$ = 19kN/m³
・鉄筋コンクリートの単位体積重量
　：$\gamma c$ = 24.5kN/m³

### ③許容応力度

・コンクリート
　設計基準強度：
　　製品本体　$\sigma ck$ = 35N/mm²
　　場所打ち底版　24N/mm²
　許容曲げ圧縮応力度：
　　製品本体　$\sigma ca$= 12.5N/mm²
　　場所打ち底版　9 N/mm²
　許容せん断応力度：
　　製品本体　$\tau ca$= 0.525N/mm²
　　場所打ち底版　0.45 N/mm²
　許容付着応力度：
　　製品本体　$\tau oa$ = 1.9N/mm²
　　場所打ち底版　1.6N/mm²

・鉄筋
　許容引張応力度：$\sigma sa$ =157N/mm²

・その他
　ヤング係数比：n = 15

## ◆参考断面図

### 断面図

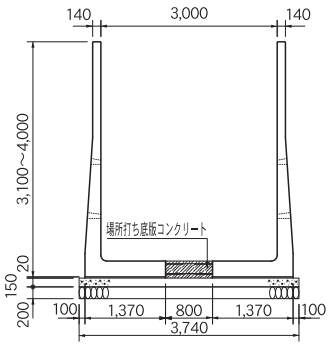


### 側面図

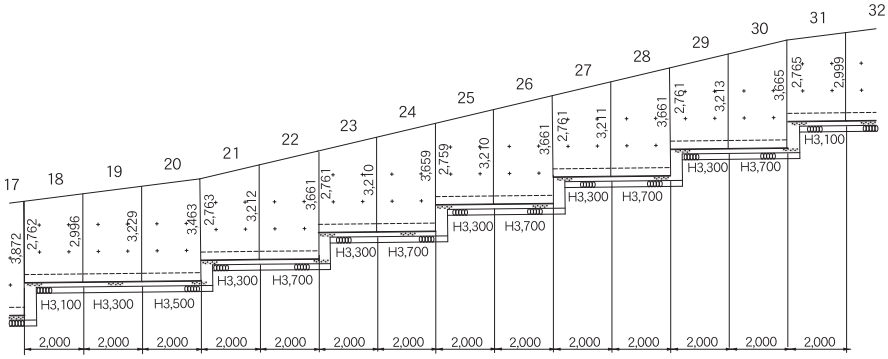


上記設計条件以外は別途ご相談ください。

## 形状寸法及び製品質量

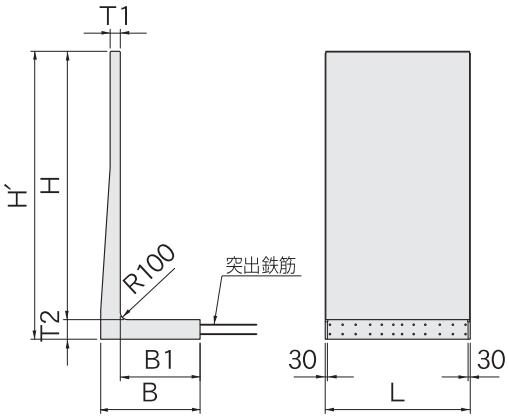


| 製品サイズ | 形状寸法 (mm) | | | | | | | 製品質量 |
|---|---|---|---|---|---|---|---|---|
| | H | H' | T1 | T2 | B | B1 | L | (kg/枚) |
| MSL 280 | 2,800 | 3,070 | 140 | 270 | 1,370 | 1,100 | 2,000 | 4,545 |
| MSL 290 | 2,900 | 3,170 | | | | | | 4,615 |
| MSL 300 | 3,000 | 3,270 | | | | | | 4,685 |
| MSL 310 | 3,100 | 3,370 | | | | | | 4,756 |
| MSL 320 | 3,200 | 3,470 | | | | | | 4,826 |
| MSL 330 | 3,300 | 3,570 | | | | | | 4,895 |
| MSL 340 | 3,400 | 3,670 | | | | | | 4,965 |
| MSL 350 | 3,500 | 3,770 | | | | | | 5,035 |
| MSL 360 | 3,600 | 3,870 | | | | | | 5,106 |
| MSL 370 | 3,700 | 3,970 | | | | | | 5,175 |
| MSL 380 | 3,800 | 4,170 | 140 | 370 | 1,370 | 1,000 | 1,500 | 5,246 |
| MSL 390 | 3,900 | 4,270 | | | | | | 5,298 |
| MSL 400 | 4,000 | 4,370 | | | | | | 5,351 |
| MSL 410 | 4,100 | 4,470 | | | | | | 5,403 |
| MSL 420 | 4,200 | 4,570 | | | | | | 5,455 |
| MSL 430 | 4,300 | 4,670 | | | | | | 5,508 |
| MSL 440 | 4,400 | 4,770 | | | | | | 5,561 |
| MSL 450 | 4,500 | 4,870 | | | | | | 5,613 |
| MSL 460 | 4,600 | 4,970 | | | | | | 5,666 |

# 農業土木事業協会型規格 水路用L形

製品名称：**FL**

■農業土木事業協会型製品です。
■底版を場所打ちコンクリートで連結する構造ですので、水路幅を自由に選定できます。
■載荷重条件によりⅠ種(q＝10kN/m²)、Ⅱ種(q＝15kN/m²)、Ⅲ種(q＝20kN/m²)がございます。

## 設計条件

### ①載荷重及び土の内部摩擦角

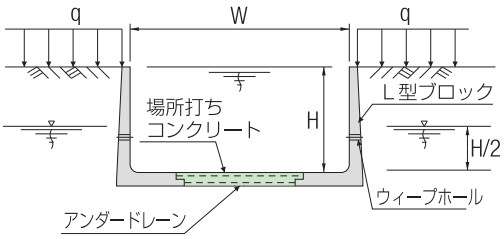


| 種別 | 載荷重 | 土の内部摩擦角 |
|---|---|---|
| Ⅰ種 | q=10.0kN/m² | $\phi$ =30° |
| Ⅱ種 | q=15.0kN/m² | $\phi$ =25° |
| Ⅲ種 | q=20 0kN/m² | $\phi$ =20° |

### ②土の単位体積重量

・湿潤土：$\gamma t$ ＝ 18kN/m³
・飽和土：$\gamma t'$ ＝ 20kN/m³
・水中土：$\gamma w$ ＝ 9kN/m³
・水　　：Wo＝9.8kN/m³

### ③許容応力度

・コンクリート

| | | 製　品　部 | 現　打　部 |
|---|---|---|---|
| 設計基準強度 | $\sigma ck$ | 30N/mm² | 21N/mm² |
| 許容曲げ圧縮応力度 | $\sigma ca$ | 11N/mm² | 8N/mm² |
| 許容せん断応力度 | $\tau a$ | 0.5N/mm² | 0.42N/mm² |
| 許容付着応力度 | $\tau oa$ | 1.8N/mm² | 1.5N/mm² |
| 曲げ引張強度 | $\sigma bt$ | 3.0N/mm² | — |

・鉄　筋（SD295A）
許容引張応力度：$\sigma sa$ ＝ 157N/mm²

・物性その他

| | | 製　品　部 | 現　打　部 |
|---|---|---|---|
| コンクリートのヤング係数 | Ec | 2.8×10⁴N/mm² | 2.35×10⁴N/mm² |
| 鉄筋のヤング係数 | Es | 2.0×10⁵N/mm² | |
| ヤング係数比(応力度計算時) | n1 | 15 | |
| ヤング係数比(弾性変形時) | n2 | 7.1（7.5） | |
| ポアソン比 | m | 0.5 | |

### ④地下水位

H/2（水路深さの1/2）
※地下水の影響による水路の浮上対策として、ドレーン若しくはウィープホール等を施し地下水位の低下を図る。

上記設計条件以外は別途ご相談ください。

## 形状寸法及び製品質量

目地詳細図

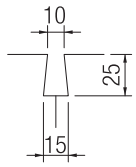


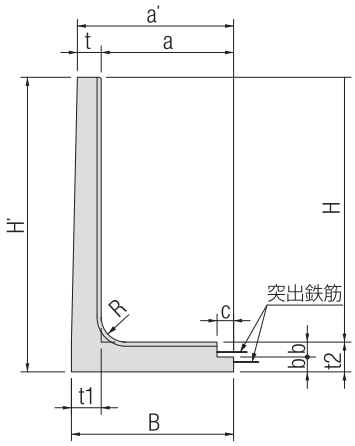


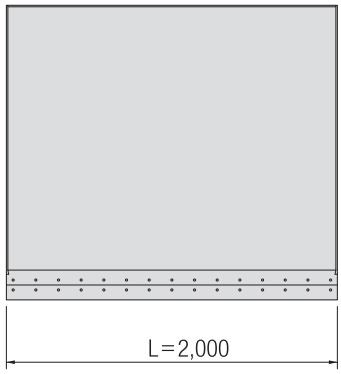


| 製品サイズ | 種類 | 形状寸法(mm) | | | | | | | | | | | 製品質量 |
|---|---|---|---|---|---|---|---|---|---|---|---|---|---|
| | | H | a | a' | B | t | $t_1$ | $t_2$ | b | c | R | H' | (kg/枚) |
| FL1000 | Ⅰ Ⅱ Ⅲ | 1,000 | 420 | 520 | 540 | 100 | 120 | 120 | — | — | 80 | 1,120 | 878 |
| FL1200 | Ⅰ Ⅱ Ⅲ | 1,200 | 420 | 530 | 560 | 110 | 140 | 140 | — | — | 80 | 1,340 | 1,146 |
| FL1400 | Ⅰ Ⅱ Ⅲ | 1,400 | 500 | 620 | 655 | 120 | 155 | 155 | — | — | 100 | 1,555 | 1,478 |
| FL1600 | Ⅰ Ⅱ Ⅲ | 1,600 | 800 | 944 | 980 | 144 | 180 | 180 | 90 | 100 | 150 | 1,780 | 2,155 |
| FL1800 | Ⅰ Ⅱ Ⅲ | 1,800 | 800 | 955 | 1,000 | 155 | 200 | 200 | 100 | 100 | 150 | 2,000 | 2,569 |
| FL2000 | Ⅰ Ⅱ Ⅲ | 2,000 | 1,000 | 1,190 | 1,240 | 190 | 240 | 240 | 120 | 100 | 150 | 2,240 | 3,600 |
| FL2200 | Ⅰ Ⅱ Ⅲ | 2,200 | 1,000 | 1,209 | 1,260 | 209 | 260 | 260 | 130 | 100 | 150 | 2,460 | 4,174 |
| FL2400 | Ⅰ Ⅱ Ⅲ | 2,400 | 1,000 | 1,180 | 1,280 | 180 | 280 | 280 | 140 | 100 | 150 | 2,680 | 4,504 |
| FL2600 | Ⅰ Ⅱ Ⅲ | 2,600 | 1,000 | 1,200 | 1,300 | 200 | 300 | 300 | 150 | 100 | 150 | 2,900 | 5,147 |

※製品質量は、当社コンクリートを24.5kN/$m^3$としての値です。

## 施工歩掛り

（10個当り）

| 製品1個あたり質量 (kg) | 労務（人） | | | 使用機械（賃料・日） | | 接合材料費率 (%) |
|---|---|---|---|---|---|---|
| | 世話役 | 特殊作業員 | 普通作業員 | トラックトレーン 4.9t吊り | ラフテレーンクレーン 20t吊り | |
| 800超え　1,100以下 | 0.38 | 0.38 | 0.96 | 0.38 | — | 1.00 |
| 1,100超え　1,500以下 | 0.42 | 0.42 | 1.04 | 0.42 | — | |
| 1,500超え　1,900以下 | 0.45 | 0.45 | 1.14 | — | 0.45 | |
| 1,900超え　2,200以下 | 0.48 | 0.48 | 1.43 | — | 0.48 | |
| 2,200超え　2,600以下 | 0.53 | 0.53 | 1.58 | — | 0.53 | |
| 2,600超え　3,000以下 | 0.59 | 0.59 | 1.76 | — | 0.59 | |
| 3,000超え　3,400以下 | 0.63 | 0.63 | 2.19 | — | 0.63 | |
| 3,400超え　3,800以下 | 0.67 | 0.67 | 2.33 | — | 0.67 | |
| 3,800超え　4,000以下 | 0.71 | 0.71 | 2.50 | — | 0.71 | |
| 4,000超え　4,200以下 | 0.77 | 0.77 | 3.08 | — | 0.77 | |
| 4,200超え　4,400以下 | 0.83 | 0.83 | 3.33 | — | 0.83 | |
| 4,400超え　4,600以下 | 0.91 | 0.91 | 3.64 | — | 0.91 | |
| 4,600超え　4,800以下 | 1.00 | 1.00 | 4.50 | — | 1.00 | |
| 4,800超え　5,000以下 | 1.11 | 1.11 | 5.00 | — | 1.11 | |
| 5,000超え　5,200以下 | 1.25 | 1.25 | 5.63 | — | 1.25 | |
| 5,200超え　5,400以下 | 1.43 | 1.43 | 7.14 | — | 1.43 | |
| 5,400超え　5,600以下 | 1.67 | 1.67 | 8.33 | — | 1.67 | |

※トラックトレーン：油圧伸縮ジブ型4.9t吊り
※ラフテレーンクレーン：　　：油圧伸縮ジブ型20t吊り　　：油圧伸縮ジブ型35t吊り
※敷モルタル材料費は別途計上願います。
※本表は「農林水産省土地改良工事積算基準（土木工事）」の水路用鉄筋コンクリートL形ブロック機械据付け歩掛りを基に設定しております。
※本表は製品据付歩掛りであり、場所打ち底版部の施工歩掛りは含んでおりません。
※本歩掛り以外に定められた歩掛りがある場合は、適宜採用してください。

# 水路用製品使用例

## ●NSLによる改修

改修前

改修後

# 特殊加工例

## ■開口対応

## ■水門対応

## ■MSL天端勾配型

## ■環境型フリューム　魚巣ブロック付仕様

# RC床版・スラブ

製品名称：RC-SS

■道路及び農道の水路横断用の通路などに最適です。
■既設床版・スラブの架け替えに使用できます。
■使用用途により、各種荷重条件に対応いたします。

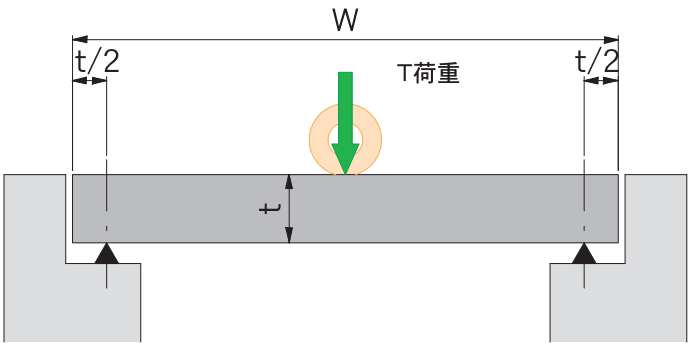


## 設計条件

### ①活荷重

T-2, T-6, T-14, T-25

### ②単位体積重量

・鉄筋コンクリート：$\gamma c$ = 24.5 kN/m³

### ③許容応力度

・コンクリート
設計基準強度：$\sigma ck$ = 30 N/mm²
許容曲げ圧縮応力度：$\sigma ca$ = 11 N/mm²
許容せん断応力度：$\tau ca$ = 0.5 N/mm²
許容付着応力度：$\tau oa$ = 1.8 N/mm²
・鉄　筋（SD295A, SD345）
許容引張応力度：$\sigma sa$ = 140 N/mm²
衝撃係数：i = 0.4
ヤング係数比：n = 15

## 形状寸法及び製品質量

| 製品サイズ | T-2 全幅 W(mm) | T-2 全厚 t(mm) | T-2 全長 L(mm) | T-2 参考重量 (kg) | 製品サイズ | T-6 全幅 W(mm) | T-6 全厚 t(mm) | T-6 全長 L(mm) | T-6 参考重量 (kg) |
|---|---|---|---|---|---|---|---|---|---|
| 1,500 | 1,500 | 120 | 1,000 | 450 | 1,500 | 1,500 | 160 | 1,000 | 600 |
| 1,600 | 1,600 | 120 | 1,000 | 480 | 1,600 | 1,600 | 160 | 1,000 | 640 |
| 1,700 | 1,700 | 120 | 1,000 | 510 | 1,700 | 1,700 | 160 | 1,000 | 680 |
| 1,800 | 1,800 | 120 | 1,000 | 540 | 1,800 | 1,800 | 160 | 1,000 | 720 |
| 1,900 | 1,900 | 140 | 1,000 | 665 | 1,900 | 1,900 | 180 | 1,000 | 855 |
| 2,000 | 2,000 | 140 | 1,000 | 700 | 2,000 | 2,000 | 180 | 1,000 | 900 |
| 2,100 | 2,100 | 140 | 1,000 | 735 | 2,100 | 2,100 | 180 | 1,000 | 945 |
| 2,200 | 2,200 | 140 | 1,000 | 770 | 2,200 | 2,200 | 180 | 1,000 | 990 |
| 2,300 | 2,300 | 140 | 1,000 | 805 | 2,300 | 2,300 | 180 | 1,000 | 1,035 |
| 2,400 | 2,400 | 140 | 1,000 | 840 | 2,400 | 2,400 | 180 | 1,000 | 1,080 |
| 2,500 | 2,500 | 140 | 1,000 | 875 | 2,500 | 2,500 | 180 | 1,000 | 1,125 |
| 2,600 | 2,600 | 140 | 1,000 | 910 | 2,600 | 2,600 | 180 | 1,000 | 1,170 |
| 2,700 | 2,700 | 140 | 1,000 | 945 | 2,700 | 2,700 | 180 | 1,000 | 1,215 |
| 2,800 | 2,800 | 140 | 1,000 | 980 | 2,800 | 2,800 | 180 | 1,000 | 1,260 |
| 2,900 | 2,900 | 140 | 1,000 | 1,015 | 2,900 | 2,900 | 180 | 1,000 | 1,305 |
| 3,000 | 3,000 | 160 | 1,000 | 1,200 | 3,000 | 3,000 | 200 | 1,000 | 1,500 |
| 3,100 | 3,100 | 160 | 1,000 | 1,240 | 3,100 | 3,100 | 200 | 1,000 | 1,550 |
| 3,200 | 3,200 | 160 | 1,000 | 1,280 | 3,200 | 3,200 | 200 | 1,000 | 1,600 |
| 3,300 | 3,300 | 160 | 1,000 | 1,320 | 3,300 | 3,300 | 200 | 1,000 | 1,650 |
| 3,400 | 3,400 | 160 | 1,000 | 1,360 | 3,400 | 3,400 | 200 | 1,000 | 1,700 |
| 3,500 | 3,500 | 160 | 1,000 | 1,400 | 3,500 | 3,500 | 200 | 1,000 | 1,750 |
| 3,600 | 3,600 | 160 | 1,000 | 1,440 | 3,600 | 3,600 | 200 | 1,000 | 1,800 |
| 3,700 | 3,700 | 160 | 1,000 | 1,480 | 3,700 | 3,700 | 200 | 1,000 | 1,850 |
| 3,800 | 3,800 | 160 | 1,000 | 1,520 | 3,800 | 3,800 | 200 | 1,000 | 1,900 |
| 3,900 | 3,900 | 160 | 1,000 | 1,560 | 3,900 | 3,900 | 200 | 1,000 | 1,950 |
| 4,000 | 4,000 | 160 | 1,000 | 1,600 | 4,000 | 4,000 | 200 | 1,000 | 2,000 |
| 4,100 | 4,100 | 160 | 1,000 | 1,640 | 4,100 | 4,100 | 220 | 1,000 | 2,255 |
| 4,200 | 4,200 | 160 | 1,000 | 1,680 | 4,200 | 4,200 | 220 | 1,000 | 2,310 |
| 4,300 | 4,300 | 160 | 1,000 | 1,720 | 4,300 | 4,300 | 220 | 1,000 | 2,365 |
| 4,400 | 4,400 | 160 | 1,000 | 1,760 | 4,400 | 4,400 | 220 | 1,000 | 2,420 |
| 4,500 | 4,500 | 180 | 1,000 | 2,025 | 4,500 | 4,500 | 240 | 1,000 | 2,700 |
| 4,600 | 4,600 | 180 | 1,000 | 2,070 | 4,600 | 4,600 | 240 | 1,000 | 2,760 |
| 4,700 | 4,700 | 180 | 1,000 | 2,115 | 4,700 | 4,700 | 240 | 1,000 | 2,820 |
| 4,800 | 4,800 | 180 | 1,000 | 2,160 | 4,800 | 4,800 | 260 | 1,000 | 3,120 |
| 4,900 | 4,900 | 180 | 1,000 | 2,205 | 4,900 | 4,900 | 260 | 1,000 | 3,185 |
| 5,000 | 5,000 | 180 | 1,000 | 2,250 | 5,000 | 5,000 | 260 | 1,000 | 3,250 |

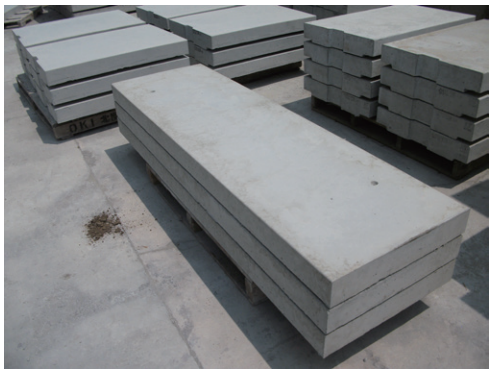

## 形状寸法及び製品質量

| 製品サイズ | T-14 | | | | 製品サイズ | T-25 | | | |
|---|---|---|---|---|---|---|---|---|---|
| | 全　幅 W(mm) | 全　厚 t(mm) | 全　長 L(mm) | 参考重量 (kg) | | 全　幅 W(mm) | 全　厚 t(mm) | 全　長 L(mm) | 参考重量 (kg) |
| 1,500 | 1,500 | 180 | 1,000 | 675 | 1,500 | 1,500 | 260 | 1,000 | 975 |
| 1,600 | 1,600 | 180 | 1,000 | 720 | 1,600 | 1,600 | 260 | 1,000 | 1,040 |
| 1,700 | 1,700 | 180 | 1,000 | 765 | 1,700 | 1,700 | 260 | 1,000 | 1,105 |
| 1,800 | 1,800 | 180 | 1,000 | 810 | 1,800 | 1,800 | 260 | 1,000 | 1,170 |
| 1,900 | 1,900 | 180 | 1,000 | 855 | 1,900 | 1,900 | 260 | 1,000 | 1,235 |
| 2,000 | 2,000 | 180 | 1,000 | 900 | 2,000 | 2,000 | 260 | 1,000 | 1,300 |
| 2,100 | 2,100 | 200 | 1,000 | 1,050 | 2,100 | 2,100 | 260 | 1,000 | 1,365 |
| 2,200 | 2,200 | 200 | 1,000 | 1,100 | 2,200 | 2,200 | 260 | 1,000 | 1,430 |
| 2,300 | 2,300 | 200 | 1,000 | 1,150 | 2,300 | 2,300 | 260 | 1,000 | 1,495 |
| 2,400 | 2,400 | 220 | 1,000 | 1,320 | 2,400 | 2,400 | 280 | 1,000 | 1,680 |
| 2,500 | 2,500 | 220 | 1,000 | 1,375 | 2,500 | 2,500 | 280 | 1,000 | 1,750 |
| 2,600 | 2,600 | 220 | 1,000 | 1,430 | 2,600 | 2,600 | 280 | 1,000 | 1,820 |
| 2,700 | 2,700 | 220 | 1,000 | 1,485 | 2,700 | 2,700 | 280 | 1,000 | 1,890 |
| 2,800 | 2,800 | 220 | 1,000 | 1,540 | 2,800 | 2,800 | 300 | 1,000 | 2,100 |
| 2,900 | 2,900 | 220 | 1,000 | 1,595 | 2,900 | 2,900 | 300 | 1,000 | 2,175 |
| 3,000 | 3,000 | 220 | 1,000 | 1,650 | 3,000 | 3,000 | 300 | 1,000 | 2,250 |
| 3,100 | 3,100 | 220 | 1,000 | 1,705 | 3,100 | 3,100 | 300 | 1,000 | 2,325 |
| 3,200 | 3,200 | 220 | 1,000 | 1,760 | 3,200 | 3,200 | 300 | 1,000 | 2,400 |
| 3,300 | 3,300 | 240 | 1,000 | 1,980 | 3,300 | 3,300 | 300 | 1,000 | 2,475 |
| 3,400 | 3,400 | 240 | 1,000 | 2,040 | 3,400 | 3,400 | 300 | 1,000 | 2,550 |
| 3,500 | 3,500 | 240 | 1,000 | 2,100 | 3,500 | 3,500 | 300 | 1,000 | 2,625 |
| 3,600 | 3,600 | 260 | 1,000 | 2,340 | 3,600 | 3,600 | 320 | 1,000 | 2,880 |
| 3,700 | 3,700 | 260 | 1,000 | 2,405 | 3,700 | 3,700 | 320 | 1,000 | 2,960 |
| 3,800 | 3,800 | 260 | 1,000 | 2,470 | 3,800 | 3,800 | 320 | 1,000 | 3,040 |
| 3,900 | 3,900 | 260 | 1,000 | 2,535 | 3,900 | 3,900 | 320 | 1,000 | 3,120 |
| 4,000 | 4,000 | 260 | 1,000 | 2,600 | 4,000 | 4,000 | 320 | 1,000 | 3,200 |
| 4,100 | 4,100 | 260 | 1,000 | 2,665 | 4,100 | 4,100 | 320 | 1,000 | 3,280 |
| 4,200 | 4,200 | 260 | 1,000 | 2,730 | 4,200 | 4,200 | 320 | 1,000 | 3,360 |
| 4,300 | 4,300 | 260 | 1,000 | 2,795 | 4,300 | 4,300 | 320 | 1,000 | 3,440 |
| 4,400 | 4,400 | 260 | 1,000 | 2,860 | 4,400 | 4,400 | 320 | 1,000 | 3,520 |
| 4,500 | 4,500 | 260 | 1,000 | 2,925 | 4,500 | 4,500 | 320 | 1,000 | 3,600 |
| 4,600 | 4,600 | 260 | 1,000 | 2,990 | 4,600 | 4,600 | 340 | 1,000 | 3,910 |
| 4,700 | 4,700 | 280 | 1,000 | 3,290 | 4,700 | 4,700 | 340 | 1,000 | 3,995 |
| 4,800 | 4,800 | 280 | 1,000 | 3,360 | 4,800 | 4,800 | 340 | 1,000 | 4,080 |
| 4,900 | 4,900 | 280 | 1,000 | 3,430 | 4,900 | 4,900 | 360 | 1,000 | 4,410 |
| 5,000 | 5,000 | 280 | 1,000 | 3,500 | 5,000 | 5,000 | 360 | 1,000 | 4,500 |

# 施工写真

## NSL-調整池使い

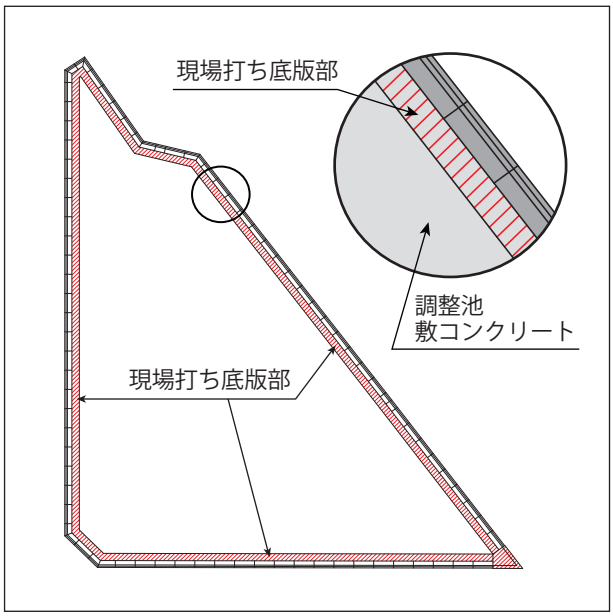


# 水路用付属品

## ウィープホール

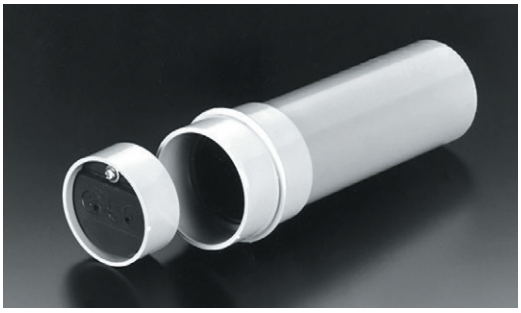

## ドレーン用吐水弁

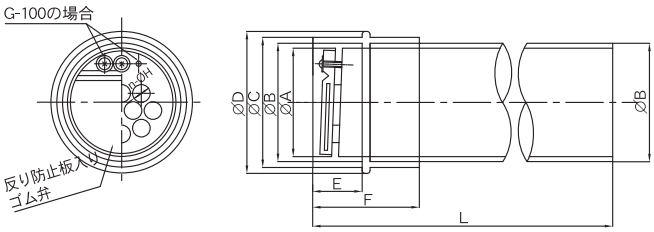


(単位mm)

| 品番 | A | B | C | D | E | F | L | n-H |
|---|---|---|---|---|---|---|---|---|
| G- 40 | 42 | 48 | 56 | 60 | 22 | 47 | 壁厚 | 10- 7.8 |
| G- 50 | 55 | 60 | 67 | 74 | 25 | 53 | 壁厚 | 16- 7.8 |
| G- 75 | 83 | 89 | 100 | 107 | 40 | 85 | 壁厚 | 7-17.0 |
| G-100 | 106 | 114 | 125 | 136 | 50 | 103 | 壁厚 | 9-17.0<br>1-24.2 |

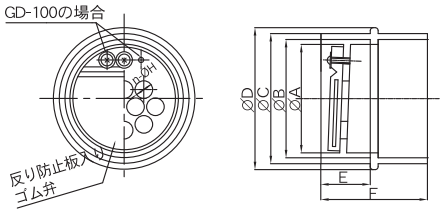


(単位mm)

| 品番 | A | B | C | D | E | F | n-H |
|---|---|---|---|---|---|---|---|
| GD- 75 | 83 | 89 | 100 | 107 | 40 | 85 | 7-17.0 |
| GD-100 | 106 | 114 | 125 | 136 | 50 | 103 | 9-17.0<br>1-24.2 |