# 落蓋型自在水路＜片高型＞

製品名称：TFC-U（片高型）

■ 防草機能がついても天端勾配自在で、天端左右どちらにも防草機能切欠きを付けられます。
■ 防草機能付き製品は、内幅 300 ～ 600mm が対象となります。

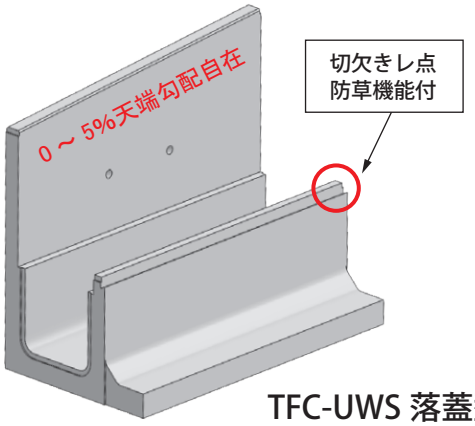


TFC-UWS 落蓋型
片高型・底版突出型・天端勾配タイプ

## 設計条件

### ①載荷重

q =10kN/m²

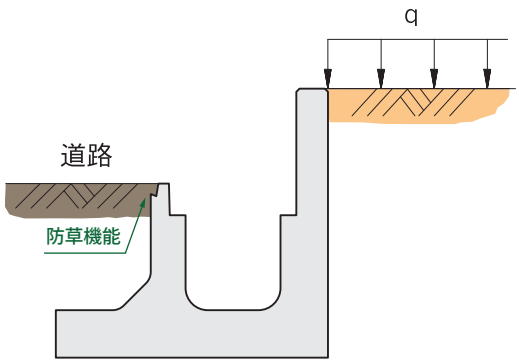


※道路側の受働土圧を考慮して設計しております。
※状況に応じて壁側に突出を出すことも可能です。

### ②土質条件、その他

・土の単位体積重量
　$\gamma d$ = 19 kN/m³
・土の内部摩擦角
　$\phi$ = 30°
・土とコンクリートの摩擦角
　$\delta$ = 20°
・鉄筋コンクリートの単位体積重量
　$\gamma c$ = 24.5 kN/m³
・土圧計算は、試行くさび法による。

### ③許容応力度

・コンクリート
　設計基準強度 ： $\sigma ck$ = 30 N/mm²
　許容曲げ圧縮応力度 ： $\sigma ca$ = 11 N/mm²
　許容せん断応力度 ： $\tau ca$ = 0.5 N/mm²
・鉄筋
　SR235の許容引張応力度 ： $\sigma sa$ = 137 N/mm²
　SD295Aの許容引張応力度 ： $\sigma sa$ = 176 N/mm²
　SD345の許容引張応力度 ： $\sigma sa$ = 196 N/mm²
　ヤングの係数比 ： n = 15

上記設計条件以外は別途ご相談ください。

# 形状寸法及び製品質量

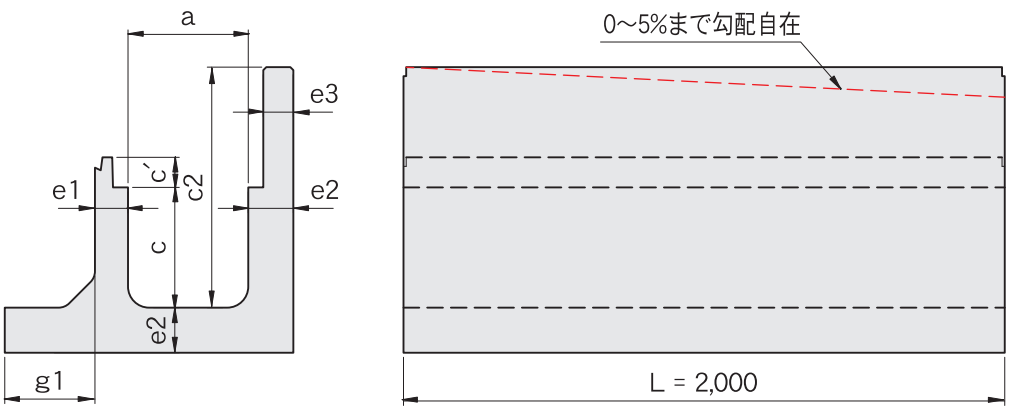


※呼び名　UF：天端フラット製品　UWF：天端フラット製品
US：天端勾配製品　UWS：天端勾配製品

| 呼び名 | 形状寸法（mm） | | | | | | | q=10kN/m² | |
|---|---|---|---|---|---|---|---|---|---|
| | a | c | c2 | c´ | e1 | e2 | e3 | g1 | kg/本 |
| 30× 30/ 50UF(S) | 300 | 300 | 500 | 100 | 140 | 140 | 90 | | 969 |
| 30× 30/ 60UF(S) | | | 600 | | | | | | 1,014 |
| 30× 30/ 70UF(S) | | | 700 | | | | | | 1,059 |
| 30× 30/ 80UF(S) | | | 800 | | | | | | 1,104 |
| 30× 30/ 90UF(S) | | | 900 | | | | | | 1,149 |
| 30× 30/100UF(S) | | | 1,000 | | | | | | 1,194 |
| 30× 30/110UWF(S) | | | 1,100 | | | | | 400 | 1,544 |
| 30× 30/120UWF(S) | | | 1,200 | | | | | 400 | 1,588 |
| 30× 30/130UWF(S) | | | 1,300 | | | | | 400 | 1,634 |
| 30× 30/140UWF(S) | | | 1,400 | | | | | 850 | 1,994 |
| 30× 30/150UWF(S) | | | 1,500 | | | | | 850 | 2,038 |
| 30× 30/160UWF | | | 1,600 | | | | | 1,000 | 2,188 |
| 40× 40/ 60UF(S) | 400 | 400 | 600 | 110 | 140 | 140 | 90 | | 1,183 |
| 40× 40/ 70UF(S) | | | 700 | | | | | | 1,228 |
| 40× 40/ 80UF(S) | | | 800 | | | | | | 1,273 |
| 40× 40/ 90UF(S) | | | 900 | | | | | | 1,318 |
| 40× 40/100UF(S) | | | 1,000 | | | | | | 1,363 |
| 40× 40/110UF(S) | | | 1,100 | | | | | | 1,407 |
| 40× 40/120UF(S) | | | 1,200 | | | | | | 1,453 |
| 40× 40/130UWF(S) | | | 1,300 | | | | | 400 | 1,803 |
| 40× 40/140UWF(S) | | | 1,400 | | | | | 400 | 1,848 |
| 40× 40/150UWF(S) | | | 1,500 | | | | | 400 | 1,893 |
| 40× 40/160UWF(S) | | | 1,600 | | | | | 400 | 1,938 |
| 40× 40/170UWF(S) | | | 1,700 | | | 170 | 120 | 850 | 2,807 |
| 40× 40/180UWF(S) | | | 1,800 | | | | | 850 | 2,868 |
| 40× 40/190UWF(S) | | | 1,900 | | | | | 850 | 2,928 |
| 40× 40/200UWF | | | 2,000 | | | | | 1,100 | 2,381 |
| 45× 45/ 60UF(S) | 450 | 450 | 600 | 120 | 140 | 140 | 90 | | 1,270 |
| 45× 45/ 70UF(S) | | | 700 | | | | | | 1,315 |
| 45× 45/ 80UF(S) | | | 800 | | | | | | 1,360 |
| 45× 45/ 90UF(S) | | | 900 | | | | | | 1,404 |
| 45× 45/100UF(S) | | | 1,000 | | | | | | 1,450 |
| 45× 45/110UF(S) | | | 1,100 | | | | | | 1,495 |
| 45× 45/120UF(S) | | | 1,200 | | | | | | 1,539 |
| 45× 45/130UF | | | 1,300 | | | | | | 1,585 |

※壁部に５％まで勾配を付ける事が可能です。（　　は勾配不可）
※　　は突出部場所打ち併用型です。
※突出し鉄筋は、形状により径、本数が異なります。
※勾配付き製品は、部材厚を製造する最大サイズに合わせる場合もございます。
※防草機能付き製品は、内幅300～600mmが対象となります。

# 底版突出型（現場打ち併用）

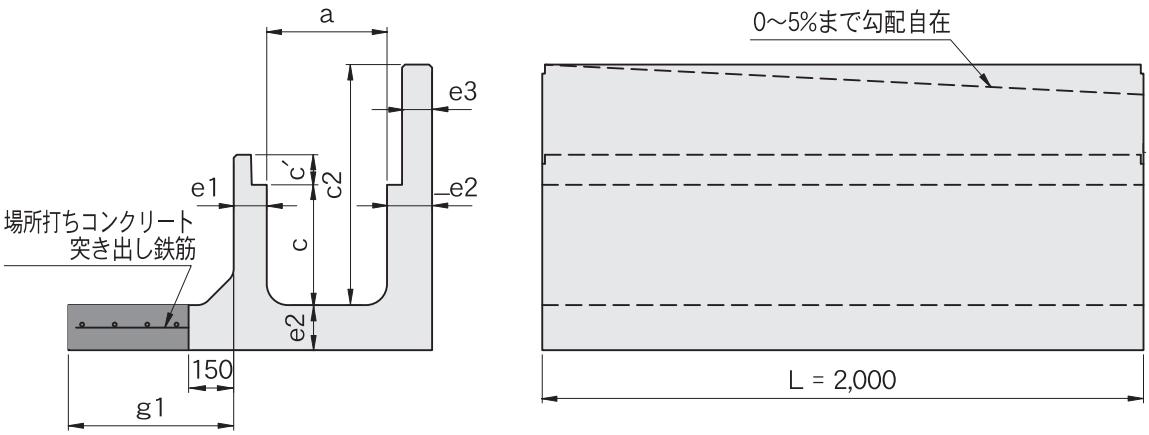


※呼び名　UF：天端フラット製品　UWF：天端フラット製品
US：天端勾配製品　UWS：天端勾配製品

| 呼び名 | 形状寸法（mm） | | | | | | | q=10kN/m² | |
|---|---|---|---|---|---|---|---|---|---|
| | a | c | c2 | c´ | e1 | e2 | e3 | g1 | kg/本 |
| 50× 50/ 70UF(S) | 500 | 500 | 700 | 120 | 140 | 140 | 90 | | 1,397 |
| 50× 50/ 80UF(S) | | | 800 | | | | | | 1,443 |
| 50× 50/ 90UF(S) | | | 900 | | | | | | 1,487 |
| 50× 50/100UF(S) | | | 1,000 | | | | | | 1,532 |
| 50× 50/110UF(S) | | | 1,100 | | | | | | 1,577 |
| 50× 50/120UF(S) | | | 1,200 | | | | | | 1,622 |
| 50× 50/130UF(S) | | | 1,300 | | | | | | 1,667 |
| 50× 50/140UF(S) | | | 1,400 | | | | | | 1,712 |
| 50× 50/150UWF | | | 1,500 | | | | | 200 | 1,922 |
| 60× 60/ 80UF(S) | 600 | 600 | 800 | 120 | 140 | 140 | 90 | | 1,618 |
| 60× 60/ 90UF(S) | | | 900 | | | | | | 1,663 |
| 60× 60/100UF(S) | | | 1,000 | | | | | | 1,707 |
| 60× 60/110UF(S) | | | 1,100 | | | | | | 1,753 |
| 60× 60/120UF(S) | | | 1,200 | | | | | | 1,798 |
| 60× 60/130UF(S) | | | 1,300 | | | | | | 1,843 |
| 60× 60/140UF(S) | | | 1,400 | | | | | | 1,887 |
| 60× 60/150UF(S) | | | 1,500 | | | | | | 1,993 |
| 60× 60/160UF(S) | | | 1,600 | | | | | | 1,978 |
| 60× 60/170UF(S) | | | 1,700 | | | 170 | 120 | 350 | 2,731 |
| 60× 60/180UWF(S) | | | 1,800 | | | | | 350 | 2,791 |
| 60× 60/190UWF(S) | | | 1,900 | | | | | 350 | 2,851 |
| 60× 60/200UWF(S) | | | 2,000 | | | | | 350 | 2,912 |
| 60× 60/210UWF | | | 2,100 | | | | | 500 | 2,815 |
| 70× 70/ 90UF(S) | 700 | 700 | 900 | 130 | 135 | 170 | 100 | | 2,082 |
| 70× 70/100UF(S) | | | 1,000 | | | | | | 2,132 |
| 70× 70/110UF(S) | | | 1,100 | | | | | | 2,182 |
| 70× 70/120UF(S) | | | 1,200 | | | | | | 2,232 |
| 70× 70/130UF(S) | | | 1,300 | | | | | | 2,282 |
| 70× 70/140UF(S) | | | 1,400 | | | | | | 2,332 |
| 70× 70/150UF(S) | | | 1,500 | | | | | | 2,382 |
| 70× 70/160UF(S) | | | 1,600 | | | | | | 2,432 |
| 70× 70/170UF(S) | | | 1,700 | | | | | | 2,482 |
| 70× 70/180UF(S) | | | 1,800 | | | | | | 2,532 |
| 70× 70/190UF(S) | | | 1,900 | | | | | | 2,582 |
| 70× 70/200UF(S) | | | 2,000 | | | 190 | 120 | | 2,951 |
| 70× 70/210UWF | | | 2,100 | | | | | 150 | 3,166 |

# 底版突出型

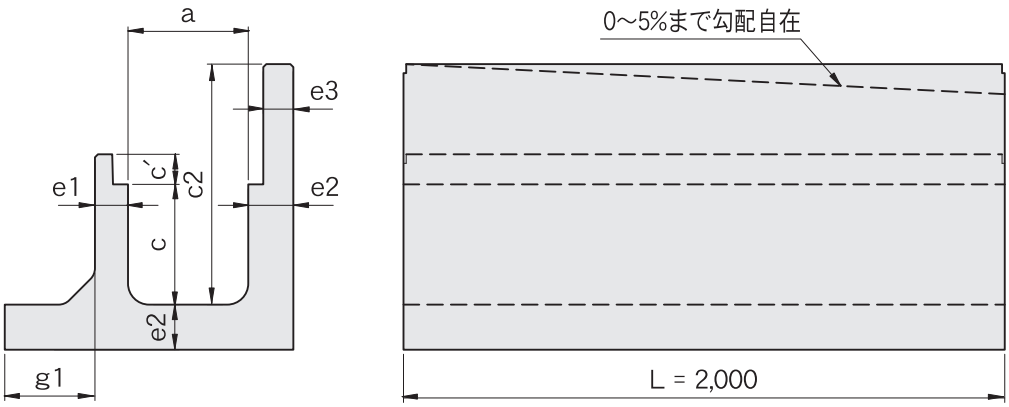


※呼び名　UF：天端フラット製品　UWF：天端フラット製品
US：天端勾配製品　UWS：天端勾配製品

| 呼び名 | 形状寸法（mm） | | | | | | | q=10kN/m² | |
|---|---|---|---|---|---|---|---|---|---|
| | a | c | c2 | c´ | e1 | e2 | e3 | g1 | kg/本 |
| 80× 80/100UF(S) | 800 | 800 | 1,000 | 130 | 135 | 170 | 100 | | 2,319 |
| 80× 80/110UF(S) | | | 1,100 | | | | | | 2,369 |
| 80× 80/120UF(S) | | | 1,200 | | | | | | 2,419 |
| 80× 80/130UF(S) | | | 1,300 | | | | | | 2,469 |
| 80× 80/140UF(S) | | | 1,400 | | | | | | 2,519 |
| 80× 80/150UF(S) | | | 1,500 | | | | | | 2,569 |
| 80× 80/160UF(S) | | | 1,600 | | | | | | 2,619 |
| 80× 80/170UF(S) | | | 1,700 | | | | | | 2,669 |
| 80× 80/180UF(S) | | | 1,800 | | | | | | 2,719 |
| 80× 80/190UF(S) | | | 1,900 | | | | | | 2,769 |
| 80× 80/200UF(S) | | | 2,000 | | | | | | 2,819 |
| 80× 80/210UF | | | 2,100 | | | 190 | 120 | | 3,209 |
| 90× 90/110UF(S) | 900 | 900 | 1,100 | 160 | 145 | 180 | 100 | | 2,734 |
| 90× 90/120UF(S) | | | 1,200 | | | | | | 2,784 |
| 90× 90/130UF(S) | | | 1,300 | | | | | | 2,834 |
| 90× 90/140UF(S) | | | 1,400 | | | | | | 2,884 |
| 90× 90/150UF(S) | | | 1,500 | | | | | | 2,934 |
| 90× 90/160UF(S) | | | 1,600 | | | | | | 2,984 |
| 90× 90/170UF(S) | | | 1,700 | | | | | | 3,034 |
| 90× 90/180UF(S) | | | 1,800 | | | | | | 3,084 |
| 90× 90/190UF(S) | | | 1,900 | | | | | | 3,134 |
| 90× 90/200UF(S) | | | 2,000 | | | | | | 3,184 |
| 90× 90/210UF | | | 2,100 | | | | | | 3,234 |
| 100×100/120UF(S) | 1,000 | 1,000 | 1,200 | 160 | 145 | 180 | 100 | | 2,986 |
| 100×100/130UF(S) | | | 1,300 | | | | | | 3,036 |
| 100×100/140UF(S) | | | 1,400 | | | | | | 3,086 |
| 100×100/150UF(S) | | | 1,500 | | | | | | 3,136 |
| 100×100/160UF(S) | | | 1,600 | | | | | | 3,186 |
| 100×100/170UF(S) | | | 1,700 | | | | | | 3,236 |
| 100×100/180UF(S) | | | 1,800 | | | | | | 3,286 |
| 100×100/190UF(S) | | | 1,900 | | | | | | 3,336 |
| 100×100/200UF(S) | | | 2,000 | | | | | | 3,386 |
| 100×100/210UF | | | 2,100 | | | | | | 3,436 |
| 100×100/220UF | | | 2,200 | | | | | | 3,486 |

※壁部に５％まで勾配を付ける事が可能です。（　　は勾配不可）
※　　は突出部場所打ち併用型です。
※突出し鉄筋は、形状により径、本数が異なります。
※勾配付き製品は、部材厚を製造する最大サイズに合わせる場合もございます。
※防草機能付き製品は、内幅300～600mmが対象となります。

# 溝蓋（車道用）・グレーチング（T-25並目）　形状寸法及び製品質量

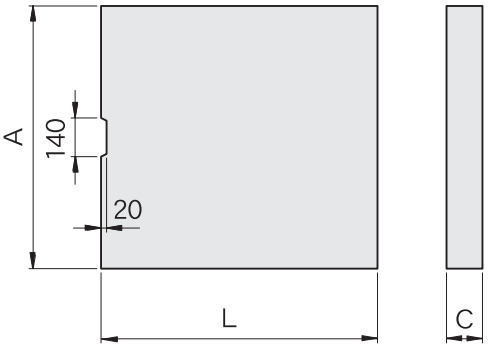


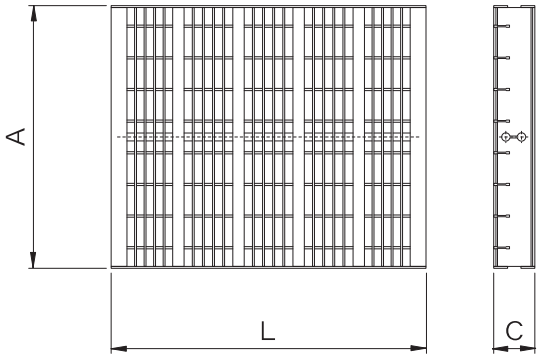


| 呼び名 | 蓋 | | | | グレーチング | | | |
|---|---|---|---|---|---|---|---|---|
| | 形状寸法（mm） | | | 質量 | 形状寸法（mm） | | | 質量 |
| | A | C | L | kg/本 | A | C | L | kg/本 |
| 30サイズ | 390 | 100 | 500 | 48 | 390 | 100 | 995 | 27.0 |
| 40サイズ | 490 | 110 | 500 | 67 | 490 | 110 | | 38.4 |
| 45サイズ | 540 | 120 | 500 | 81 | 540 | 120 | | 48.1 |
| 50サイズ | 590 | 120 | 500 | 88 | 590 | 120 | | 54.4 |
| 60サイズ | 690 | 120 | 1,000 | 207 | 690 | 120 | | 68.2 |
| 70サイズ | 830 | 130 | 1,000 | 270 | 830 | 130 | | 96.6 |
| 80サイズ | 930 | 130 | 1,000 | 303 | 930 | 130 | | 113.7 |
| 90サイズ | 1,050 | 160 | 1,000 | 420 | 1,050 | 160 | | 130.6 |
| 100サイズ | 1,150 | 160 | 1,000 | 460 | 1,150 | 160 | | 139.5 |
| 110サイズ | 1,250 | 160 | 1,000 | 500 | 1,250 | 160 | | 148.3 |
| 120サイズ | 1,350 | 180 | 1,000 | 608 | 1,350 | 180 | | 174.0 |
| 130サイズ | 1,450 | 180 | 1,000 | 653 | 1,450 | 180 | | 187.6 |
| 140サイズ | 1,550 | 180 | 1,000 | 697 | 1,550 | 180 | | 196.9 |
| 150サイズ | 1,650 | 180 | 1,000 | 742 | 1,650 | 180 | | 210.9 |
| 160サイズ | 1,750 | 200 | 1,000 | 874 | 1,750 | 200 | | 222.4 |
| 170サイズ | 1,850 | 200 | 1,000 | 924 | 1,850 | 200 | | 250.9 |
| 180サイズ | 1,950 | 200 | 1,000 | 975 | 1,950 | 200 | | 261.6 |
| 190サイズ | 2,050 | 200 | 1,000 | 1,025 | 2,050 | 200 | | 275.9 |
| 200サイズ | 2,150 | 200 | 1,000 | 1,074 | 2,150 | 200 | | 296.5 |