新道路土工「擁壁工指針」準拠品（平成24年度版）

道路用L型擁壁

製品名称：KKL-WF Ⅰ
KKL-WS Ⅰ

- 安全で合理的にスリム化した軽量タイプですので、安価で且つ天端勾配自在です。
- 紋様製品もございます。(P.66をご参照下さい。)また法面等、特殊仕様の場合の検討も致します。
- H=50～350cmまで10cmピッチで、q=10kN/m²の規格です。
- 防草機能付きタイプがおすすめです。(防草機能については、P.17～をご参照下さい。)
- 防草機能が付いても天端勾配自在です。

天端フラット F　天端勾配 S　防草タイプ可能　壁面紋様対応

設計条件

① 載荷重　《長期》q＝10kN/m²

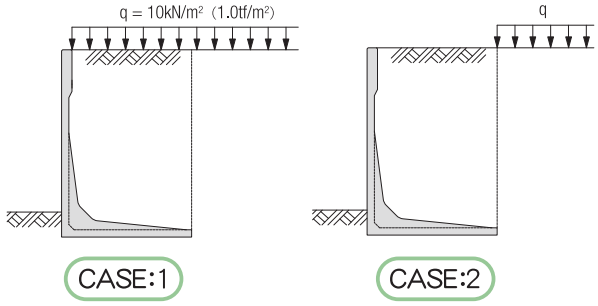

※上記の如く、２通りを設計断面とし、
どちらか不利となる断面を採用する。

② 土質条件、その他

- 土の内部摩擦角　ϕ＝30°
- 土と土との摩擦角　δ＝β＝0°
- 土の単位体積重量　γd＝19kN/m³
- 鉄筋コンクリートの単位体積重量　γc＝24.5kN/m³
- 土圧計算は試行くさび法による。

③ 許容応力度（長期）

- コンクリート
  - 設計基準強度　σck＝35N/mm²
  - 許容曲げ圧縮応力度　σca＝12N/mm²
  - 許容せん断応力度　τca＝0.26N/mm²（補正前）
- 鉄 筋（SD295A、SD345）
  - 許容引張応力度　σsa＝180N/mm²
  - ヤング係数比　n＝15

④ 準用示方書等

（社）日本道路協会	道路土工擁壁工指針（平成 24 年度版）
国土交通省	国土交通省制定土木構造物標準設計　第2巻　擁壁類
農林水産省	土地改良事業標準設計 第9編　擁壁
（社）土木学会	コンクリート標準示方書

形状寸法及び製品質量

● 50～300サイズ

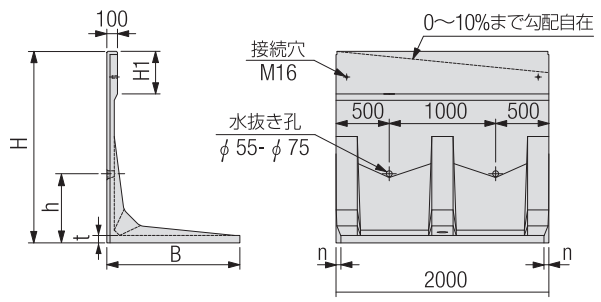

● 310～350サイズ

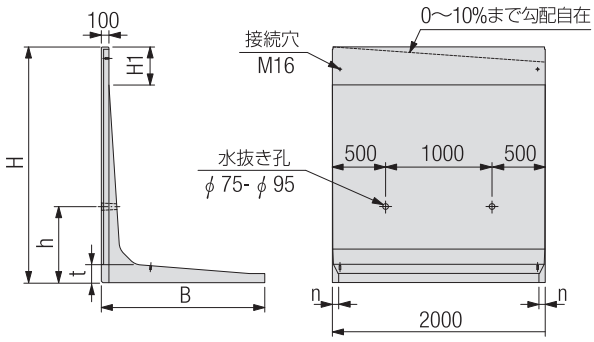

※水抜き穴の高さ位置につきましては、擁壁の根入れ深さに応じた調整も対応致します。
お気軽にご連絡下さいませ。

施工写真

施行中

紋様製品

呼　び　名	形状寸法（mm）						製品質量	必要地耐力	
	H擁壁全高	H1	B擁壁全幅	t	h	n	kg/本	kN/m²	tf/m²
KKL- 50WS・WF Ⅰ	500	120	700	100	—	24	518 (537)	22	3
KKL- 60WS・WF Ⅰ	501～ 600	220					569 (592)	26	3
KKL- 70WS・WF Ⅰ	601～ 700	320	800	100	430	28	668 (694)	30	3
KKL- 80WS・WF Ⅰ	701～ 800	420					718 (748)	35	4
KKL- 90WS・WF Ⅰ	801～ 900	310	900	110	690	32	873 (907)	38	4
KKL-100WS・WF Ⅰ	901～1,000	410					923 (961)	44	5
KKL-110WS・WF Ⅰ	1,001～1,100	360	1,000	110	800	36	1,058 (1,099)	47	5
KKL-120WS・WF Ⅰ	1,101～1,200	460					1,108 (1,153)	53	6
KKL-130WS・WF Ⅰ	1,201～1,300	560	1,150	110	800	42	1,237 (1,286)	54	6
KKL-140WS・WF Ⅰ	1,301～1,400	660					1,287 (1,340)	60	7
KKL-150WS・WF Ⅰ	1,401～1,500	360	1,250	110	890	46	1,410 (1,466)	62	7
KKL-160WS・WF Ⅰ	1,501～1,600	460					1,460 (1,520)	68	7
KKL-170WS・WF Ⅰ	1,601～1,700	560	1,350	110	890	50	1,562 (1,626)	71	8
KKL-180WS・WF Ⅰ	1,701～1,800	660					1,612 (1,680)	77	8
KKL-190WS・WF Ⅰ	1,801～1,900	360	1,500	120	890	56	1,970 (2,041)	77	8
KKL-200WS・WF Ⅰ	1,901～2,000	460					2,020 (2,095)	84	9
KKL-210WS・WF Ⅰ	2,001～2,100	560	1,575	120	890	59	2,112 (2,191)	87	9
KKL-220WS・WF Ⅰ	2,101～2,200	660					2,162 (2,245)	94	10
KKL-230WS・WF Ⅰ	2,201～2,300	360	1,700	130	890	64	2,603 (2,689)	95	10
KKL-240WS・WF Ⅰ	2,301～2,400	460					2,653 (2,743)	102	11
KKL-250WS・WF Ⅰ	2,401～2,500	560	1,825	130	890	69	2,774 (2,868)	102	11
KKL-260WS・WF Ⅰ	2,501～2,600	660					2,824 (2,922)	109	12
KKL-270WS・WF Ⅰ	2,601～2,700	360	1,925	130	990	73	3,300 (3,401)	111	12
KKL-280WS・WF Ⅰ	2,701～2,800	460					3,350 (3,455)	118	12
KKL-290WS・WF Ⅰ	2,801～2,900	560	2,050	130	990	78	3,474 (3,586)	119	13
KKL-300WS・WF Ⅰ	2,901～3,000	660					3,524 (3,637)	125	13
KKL-310WS・WF Ⅰ	3,001～3,100	470	2,150	270	1,030	83	4,657 (4,773)	129	14
KKL-320WS・WF Ⅰ	3,101～3,200	570	2,200	270	1,030	85	4,742 (4,862)	133	14
KKL-330WS・WF Ⅰ	3,201～3,300	670	2,250	270	1,030	87	4,826 (4,950)	137	14
KKL-340WS・WF Ⅰ	3,301～3,400	770	2,300	270	1,030	89	4,910 (5,038)	141	15
KKL-350WS・WF Ⅰ	3,401～3,500	870	2,350	270	1,030	91	4,994 (5,125)	145	15

※WS は天端勾配製品。WF は H 寸法が 10cm きざみの天端フラット製品です。
※半端製品長・底版カット・天端勾配が 10% を超える場合は、特殊製品となります。
※H1 寸法は、WF での寸法です。
※製品質量（　）内は、模様製品の数値です。

新道路土工「擁壁工指針」準拠品（平成24年度版）

道路用L型擁壁 粘性土対応型

製品名称：KKL-WFⅡ（天端フラットタイプ）
KKL-WSⅡ（天端勾配タイプ）

■ 粘性土に対応したKKLです。

天端フラット F　天端勾配 S　防草タイプ可能　壁面紋様対応　粘性土対応

土質条件（粘性土）

- 土の内部摩擦角　$\phi=25°$
- 土と土との摩擦角　$\delta=\beta=0°$
- 土の単位体積重量　$\gamma d=18kN/m^3$
- 基礎地盤との摩擦係数　$\mu=0.5$
- 鉄筋コンクリートの単位体積重量　$\gamma c=24.5kN/m^3$
- 土圧計算は試行くさび法による。

形状寸法及び製品質量

● 90～300サイズ

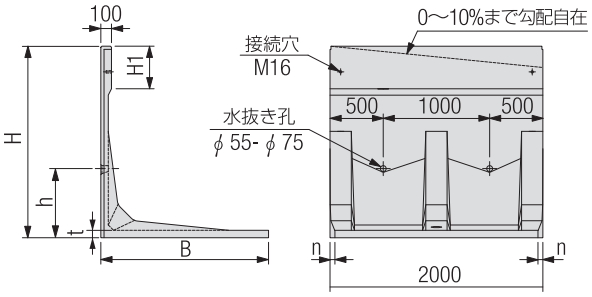

● 310～350サイズ

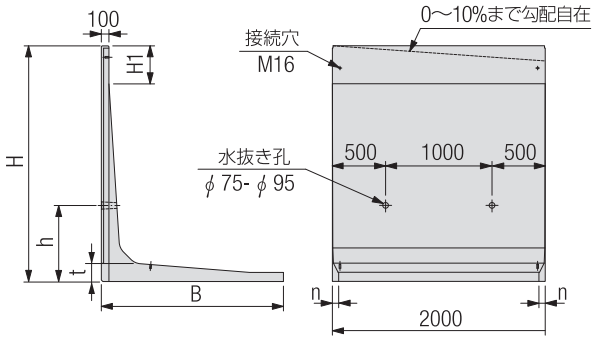

※水抜き穴の高さ位置につきましては、擁壁の根入れ深さに応じた調整も対応致します。
お気軽にご連絡下さいませ。

呼び名	形状寸法（mm）						製品質量	必要地耐力	
	H擁壁全高	H1	B擁壁全幅	t	h	n	kg/枚	kN/m²	tf/m²
KKL- 90WS・WFⅡ	801～ 900	310	1,300	110	690	48	1,025 (1,059)	33	4
KKL-100WS・WFⅡ	901～ 1,000	410					1,075 (1,113)	37	4
KKL-110WS・WFⅡ	1,001～ 1,100	360	1,400	110	800	52	1,269 (1,310)	40	5
KKL-120WS・WFⅡ	1,101～ 1,200	460					1,319 (1,364)	44	5
KKL-130WS・WFⅡ	1,201～ 1,300	560	1,550	110	800	58	1,446 (1,495)	46	5
KKL-140WS・WFⅡ	1,301～ 1,400	660					1,496 (1,549)	51	6
KKL-150WS・WFⅡ	1,401～ 1,500	360	1,650	110	890	62	1,618 (1,674)	54	6
KKL-160WS・WFⅡ	1,501～ 1,600	460					1,668 (1,728)	59	6
KKL-170WS・WFⅡ	1,601～ 1,700	560	1,800	110	890	68	1,795 (1,859)	60	7
KKL-180WS・WFⅡ	1,701～ 1,800	660					1,845 (1,913)	65	7
KKL-190WS・WFⅡ	1,801～ 1,900	360	1,900	120	890	72	2,195 (2,266)	68	7
KKL-200WS・WFⅡ	1,901～ 2,000	460					2,245 (2,320)	73	8
KKL-210WS・WFⅡ	2,001～ 2,100	560	2,050	120	890	78	2,376 (2,455)	74	8
KKL-220WS・WFⅡ	2,101～ 2,200	660					2,426 (2,509)	80	9
KKL-230WS・WFⅡ	2,201～ 2,300	360	2,150	130	890	82	2,874 (2,960)	83	9
KKL-240WS・WFⅡ	2,301～ 2,400	460					2,924 (3,014)	88	9
KKL-250WS・WFⅡ	2,401～ 2,500	560	2,300	130	890	88	3,058 (3,152)	89	10
KKL-260WS・WFⅡ	2,501～ 2,600	660					3,108 (3,206)	95	10
KKL-270WS・WFⅡ	2,601～ 2,700	360	2,400	130	990	92	3,583 (3,684)	97	10
KKL-280WS・WFⅡ	2,701～ 2,800	460					3,633 (3,738)	103	11
KKL-290WS・WFⅡ	2,801～ 2,900	560	2,500	130	990	96	3,741 (3,850)	105	11
KKL-300WS・WFⅡ	2,901～ 3,000	660					3,791 (3,904)	111	12
KKL-310WS・WFⅡ	3,001～ 3,100	470	2,500	270	1,030	97	4,896 (5,012)	119	13
KKL-320WS・WFⅡ	3,101～ 3,200	570	2,550	270	1,030	99	4,980 (5,100)	123	13
KKL-330WS・WFⅡ	3,201～ 3,300	670	2,650	270	1,030	103	5,098 (5,222)	125	13
KKL-340WS・WFⅡ	3,301～ 3,400	770	2,700	270	1,030	105	5,181 (5,309)	129	14
KKL-350WS・WFⅡ	3,401～ 3,500	870	2,750	270	1,030	107	5,265 (5,396)	133	14

※WS は天端勾配製品。WF は H 寸法が 10cm きざみの天端フラット製品です。
※半端製品長・底版カット・天端勾配が 10% を超える場合は、特殊製品となります。
※H1 寸法は、WF での寸法です。
※製品質量（　）内は、模様製品の数値です。

施工写真

落書き防止塗装

吹き付け塗装

KKL-WS II　粘性土に対応

新道路土工「擁壁工指針」準拠品（平成24年度版）

急勾配・特殊加工用L型擁壁

製品名称：KKL-CWF Ⅰ（天端フラットタイプ）
KKL-CWS Ⅰ（天端勾配タイプ）

- 安全で合理的にスリム化した軽量タイプですので、安価で且つ天端勾配自在です。
- 同断面タイプですので、切断面や開口品の対応が可能です。
- 紋様製品もございます。(P.66をご参照下さい。)また法面等、特殊仕様の場合の検討も致します。
- H=50～350cmまで10cmピッチで、q=10kN/m²の規格です。
- 防草機能付きタイプがおすすめです。(防草機能については、P.17～をご参照下さい。)
- 防草機能が付いても天端勾配自在です。

天端フラット F　天端勾配 S　防草タイプ可能　壁面紋様対応　特殊加工用 CW

設計条件

① 載荷重　《長期》q＝10kN/m²

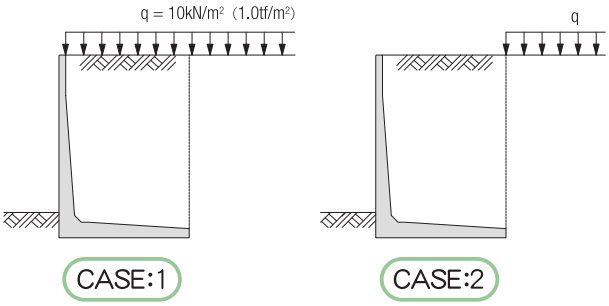

※上記の如く、２通りを設計断面とし、
どちらか不利となる断面を採用する。

② 土質条件、その他

- 土の内部摩擦角　ϕ＝30°
- 土と土との摩擦角　δ＝β＝0°
- 土の単位体積重量　γd＝19kN/m³
- 鉄筋コンクリートの単位体積重量　γc＝24.5kN/m³
- 土圧計算は試行くさび法による。

③ 許容応力度（長期）

- コンクリート
  - 設計基準強度　σck＝35N/mm²
  - 許容曲げ圧縮応力度　σca＝12N/mm²
  - 許容せん断応力度　τca＝0.26N/mm²（補正前）
- 鉄筋（SD295A、SD345）
  - 許容引張応力度　σsa＝180N/mm²
  - ヤング係数比　n＝15

④ 準用示方書等

（社）日本道路協会	道路土工擁壁工指針（平成24年度版）
国土交通省	国土交通省制定土木構造物標準設計　第2巻　擁壁類
農林水産省	土地改良事業標準設計 第9編　擁壁
（社）土木学会	コンクリート標準示方書

形状寸法及び製品質量

●50～300サイズ

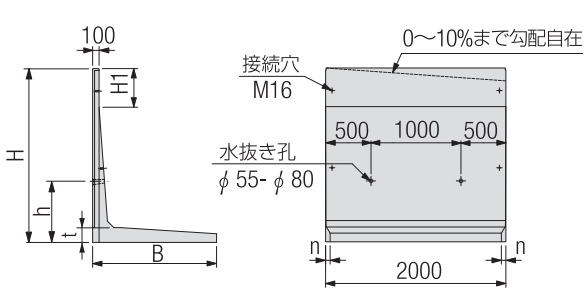

●310～350サイズ

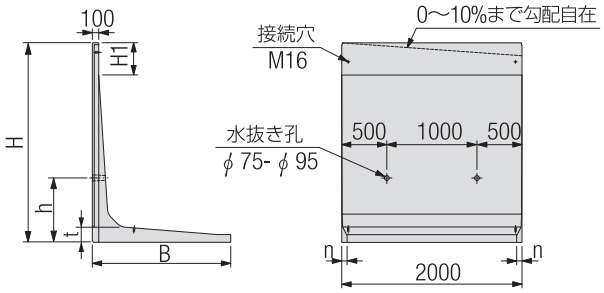

※水抜き穴の高さ位置につきましては、擁壁の根入れ深さに応じた調整も対応致します。
お気軽にご連絡下さいませ。

施工写真

R対応（L寸調整）

開口対応

コーナー対応

呼び名	形状寸法（mm）						製品質量	必要地耐力	
	H擁壁全高	H1	B擁壁全幅	t	h	n	kg/枚	kN/m²	tf/m²
KKL- 50CWS・CWF Ⅰ	500	150	700	100	—	30	591 (609)	22	3
KKL- 60CWS・CWF Ⅰ	501～ 600	250					640 (661)	27	3
KKL- 70CWS・CWF Ⅰ	601～ 700	350	800	100	430	35	738 (764)	30	3
KKL- 80CWS・CWF Ⅰ	701～ 800	450					788 (817)	35	4
KKL- 90CWS・CWF Ⅰ	801～ 900	550	900	100	690	40	886 (920)	38	4
KKL-100CWS・CWF Ⅰ	901～1,000	650					936 (973)	44	5
KKL-110CWS・CWF Ⅰ	1,001～1,100	450	1,000	130	800	30	1,240 (1,282)	47	5
KKL-120CWS・CWF Ⅰ	1,101～1,200	550					1,290 (1,335)	53	6
KKL-130CWS・CWF Ⅰ	1,201～1,300	650	1,150	130	800	35	1,437 (1,485)	54	6
KKL-140CWS・CWF Ⅰ	1,301～1,400	750					1,487 (1,539)	60	7
KKL-150CWS・CWF Ⅰ	1,401～1,500	350	1,250	150	890	42	1,887 (1,944)	63	7
KKL-160CWS・CWF Ⅰ	1,501～1,600	450					1,937 (1,997)	69	7
KKL-170CWS・CWF Ⅰ	1,601～1,700	550	1,350	150	890	45	2,059 (2,122)	72	8
KKL-180CWS・CWF Ⅰ	1,701～1,800	650					2,109 (2,176)	78	8
KKL-190CWS・CWF Ⅰ	1,801～1,900	750	1,500	150	890	51	2,266 (2,337)	78	8
KKL-200CWS・CWF Ⅰ	1,901～2,000	850					2,315 (2,390)	84	9
KKL-210CWS・CWF Ⅰ	2,001～2,100	950	1,575	150	890	53	2,418 (2,497)	88	9
KKL-220CWS・CWF Ⅰ	2,101～2,200	1,050					2,468 (2,550)	94	10
KKL-230CWS・CWF Ⅰ	2,201～2,300	620	1,700	180	890	61	2,882 (2,968)	95	10
KKL-240CWS・CWF Ⅰ	2,301～2,400	720					2,932 (3,022)	102	11
KKL-250CWS・CWF Ⅰ	2,401～2,500	820	1,825	180	890	65	3,086 (3,180)	103	11
KKL-260CWS・CWF Ⅰ	2,501～2,600	920					3,136 (3,234)	109	12
KKL-270CWS・CWF Ⅰ	2,601～2,700	600	1,925	230	990	70	3,694 (3,795)	112	12
KKL-280CWS・CWF Ⅰ	2,701～2,800	700					3,744 (3,849)	119	13
KKL-290CWS・CWF Ⅰ	2,801～2,900	800	2,050	230	990	75	3,862 (3,970)	119	13
KKL-300CWS・CWF Ⅰ	2,901～3,000	900					3,912 (4,024)	126	13
KKL-310CWS・CWF Ⅰ	3,001～3,100	470	2,150	270	1,030	83	4,657 (4,773)	129	14
KKL-320CWS・CWF Ⅰ	3,101～3,200	570	2,200	270	1,030	85	4,742 (4,862)	133	14
KKL-330CWS・CWF Ⅰ	3,201～3,300	670	2,250	270	1,030	87	4,826 (4,950)	137	14
KKL-340CWS・CWF Ⅰ	3,301～3,400	770	2,300	270	1,030	89	4,910 (5,038)	141	15
KKL-350CWS・CWF Ⅰ	3,401～3,500	870	2,350	270	1,030	91	4,994 (5,125)	145	15

※CWS は天端勾配製品。CWF は H 寸法が 10cm きざみの天端フラット製品です。
※上記製品質量は、天端フラット・製品長 L=2.0m の時の数値です。
※H1 寸法は、CWF での寸法です。
※製品質量（ ）内は、模様製品の数値です。

新道路土工「擁壁工指針」準拠品（平成24年度版）

急勾配・特殊加工用L型擁壁 粘性土対応型

製品名称：KKL-CWFⅡ（天端フラットタイプ）
KKL-CWSⅡ（天端勾配タイプ）

■ 粘性土に対応したKKL-CWです。

天端フラット F　天端勾配 S　防草タイプ可能　壁面紋様対応　特殊加工用 CW　粘性土対応

土質条件（粘性土）

- 土の内部摩擦角　$\phi=25°$
- 土と土との摩擦角　$\delta=\beta=0°$
- 土の単位体積重量　$\gamma d=18kN/m^3$
- 基礎地盤との摩擦係数　$\mu=0.5$
- 鉄筋コンクリートの単位体積重量　$\gamma c=24.5kN/m^3$
- 土圧計算は試行くさび法による。

形状寸法及び製品質量

● 90～300サイズ

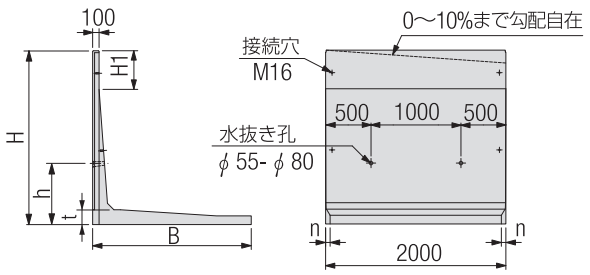

● 310～350サイズ

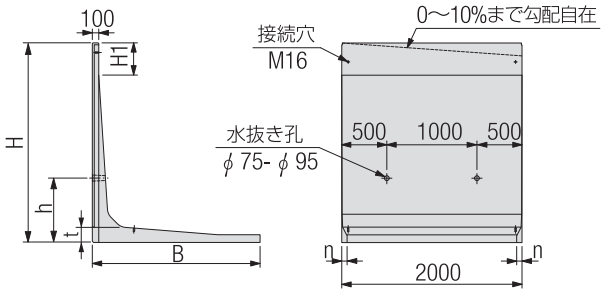

※水抜き穴の高さ位置につきましては、擁壁の根入れ深さに応じた調整も対応致します。
お気軽にご連絡下さいませ。

呼び名	形状寸法（mm）						製品質量	必要地耐力	
	H擁壁全高	H1	B擁壁全幅	t	h	n	kg/枚	kN/m²	tf/m²
KKL- 90CWS・CWFⅡ	801～ 900	550	1,300	100	430	60	1,076 (1,110)	33	4
KKL-100CWS・CWFⅡ	901～1,000	650			690		1,126 (1,164)	37	4
KKL-110CWS・CWFⅡ	1,001～1,100	450	1,400	130	800	43	1,491 (1,532)	41	5
KKL-120CWS・CWFⅡ	1,101～1,200	550					1,541 (1,586)	45	5
KKL-130CWS・CWFⅡ	1,201～1,300	650	1,550	130	800	48	1,686 (1,735)	47	5
KKL-140CWS・CWFⅡ	1,301～1,400	750					1,736 (1,789)	51	6
KKL-150CWS・CWFⅡ	1,401～1,500	350	1,650	150	890	57	2,173 (2,229)	55	6
KKL-160CWS・CWFⅡ	1,501～1,600	450					2,223 (2,283)	60	7
KKL-170CWS・CWFⅡ	1,601～1,700	550	1,800	150	890	61	2,378 (2,442)	61	7
KKL-180CWS・CWFⅡ	1,701～1,800	650					2,428 (2,496)	66	7
KKL-190CWS・CWFⅡ	1,801～1,900	750	1,900	150	890	64	2,549 (2,620)	69	7
KKL-200CWS・CWFⅡ	1,901～2,000	850					2,598 (2,673)	74	8
KKL-210CWS・CWFⅡ	2,001～2,100	950	2,050	150	890	70	2,752 (2,831)	75	8
KKL-220CWS・CWFⅡ	2,101～2,200	1,050					2,802 (2,885)	80	9
KKL-230CWS・CWFⅡ	2,201～2,300	620	2,150	180	890	77	3,259 (3,345)	83	9
KKL-240CWS・CWFⅡ	2,301～2,400	720					3,309 (3,399)	88	9
KKL-250CWS・CWFⅡ	2,401～2,500	820	2,300	180	890	83	3,482 (3,576)	89	10
KKL-260CWS・CWFⅡ	2,501～2,600	920					3,532 (3,630)	95	10
KKL-270CWS・CWFⅡ	2,601～2,700	600	2,400	230	990	88	3,956 (4,057)	98	10
KKL-280CWS・CWFⅡ	2,701～2,800	700					4,006 (4,111)	104	11
KKL-290CWS・CWFⅡ	2,801～2,900	800	2,500	230	990	92	4,090 (4,199)	106	11
KKL-300CWS・CWFⅡ	2,901～3,000	900					4,140 (4,253)	112	12
KKL-310CWS・CWFⅡ	3,001～3,100	500	2,500	270	1,030	97	4,896 (5,012)	119	13
KKL-320CWS・CWFⅡ	3,101～3,200	600	2,550	270	1,030	99	4,980 (5,100)	123	13
KKL-330CWS・CWFⅡ	3,201～3,300	700	2,650	270	1,030	103	5,098 (5,222)	125	13
KKL-340CWS・CWFⅡ	3,301～3,400	800	2,700	270	1,030	105	5,181 (5,309)	129	14
KKL-350CWS・CWFⅡ	3,401～3,500	900	2,750	270	1,030	107	5,265 (5,396)	133	14

※CWS は天端勾配製品。CWF は H 寸法が 10cm きざみの天端フラット製品です。
※上記製品質量は、天端フラット・製品長 L=2.0m の時の数値です。
※H1 寸法は、CWF での寸法です。
※製品質量（　）内は、模様製品の数値です。

施工写真

天端加工・L寸調整品

L型擁壁　曲線部施工について

■ 擁壁底版が先端に向かい内側に絞り込まれているため、底版同士があたる事なく曲線部の施工が可能です。
■ 最小曲線半径以下の場合は別途ご相談下さい。

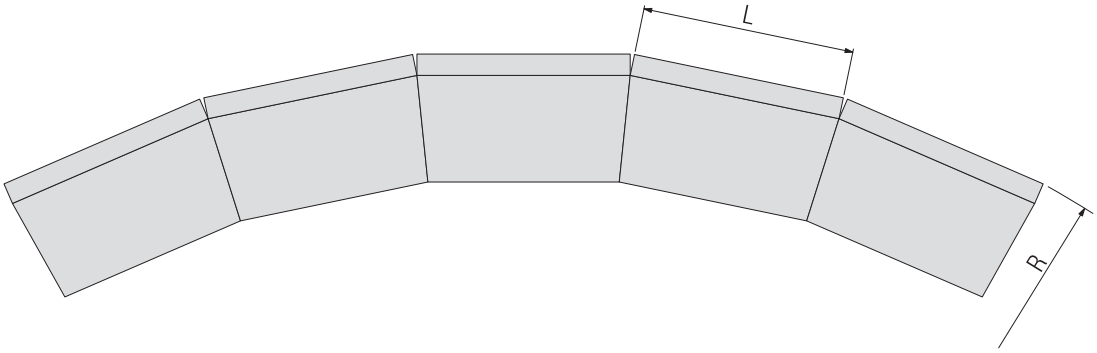

●FEL-WF(S)Ⅰ、Ⅱ　［フェンス穴付L型擁壁］

製品サイズ	製品長：L（m）	最小対応曲線半径：R（m）
70 ～ 350WF(S)Ⅰ、Ⅱ	2.0	25.0

●KKL-WF(S)Ⅰ、Ⅱ　/　KKL-CWF(S)Ⅰ、Ⅱ　［道路用L型擁壁］
●CPL-K1-WF(S)　/　CPL-K1-CWF(S)　［L型擁壁］

製品サイズ	製品長：L（m）	最小対応曲線半径：R（m）
50 ～ 350WF(S)	1.0	12.5
	2.0	25.0

●SKH-WF(S)　［大型L型擁壁］

製品サイズ	製品長：L（m）	最小対応曲線半径：R（m）
310 ～ 600WF(S)	2.0	17.0

●ニューCPLⅢ-WF(S)　［宅地造成用L型擁壁］

製品サイズ	製品長：L（m）	最小対応曲線半径：R（m）
50 ～ 300WF(S)	2.0	28.0

L型擁壁【10m当り】施工歩掛り

擁壁の高さ(m)	使用枚数	労務（人）			使用機械(賃料・日)			諸雑費率
		世話役	ブロック工	普通作業員	バックホウ	ラフテレーンクレーン 25t吊り	ラフテレーンクレーン 35t吊り	
0.5以上～1.0以下	施工パッケージによる							
1.0超え～2.0以下								
2.0超え～3.5以下								
3.5超え～5.0以下								
5.0超え～6.0以下	5.00	0.56	0.56	1.67	―	―	0.56	23%

※バックホウ：㋕ クローラ型クレーン機能付き山積は0.8m³(0.6m³) 2.9t吊り
※ラフテレーンクレーン：㋕ 油圧伸縮ジブ型　25(35)t吊り
※本表は、製品据付歩掛りであり、場所打ち底版部の施工歩掛りは含んでいません。

KKL-WF(S) Ⅰ，Ⅱ ［車道用L型擁壁］

KKL-CWF(S) Ⅰ，Ⅱ ［急勾配・特殊加工用L型擁壁］

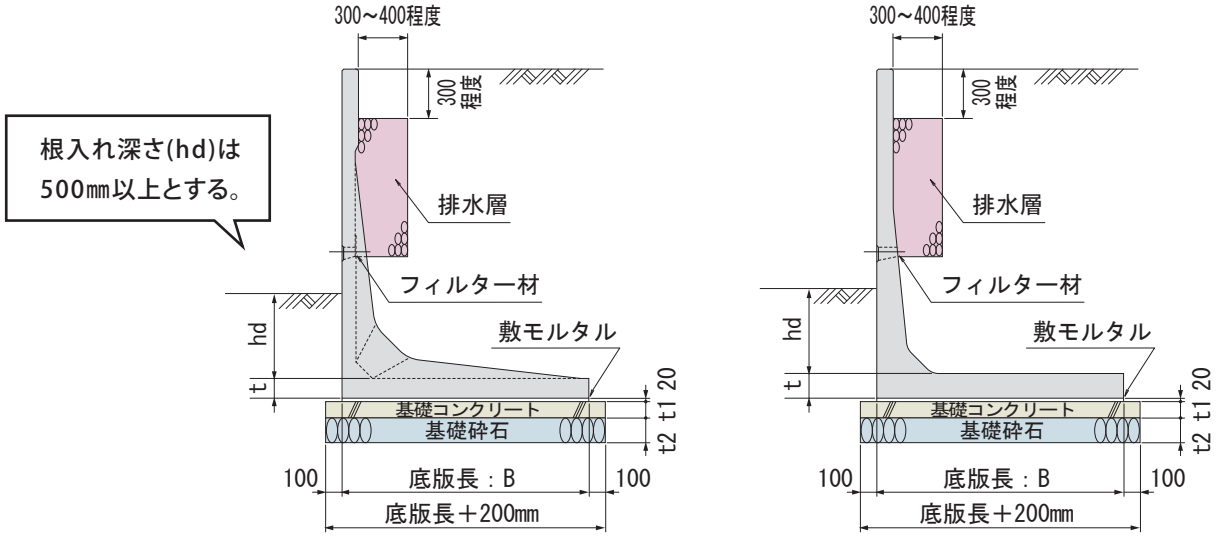

※国土交通省「土木工事に関するプレキャストコンクリート製品の設計条件明示要領(案)」に準拠しています。

呼び名	10m当り材料表									
	使用枚数(枚)	基礎コンクリート(m³)		基礎コン型枠(m²)	基礎砕石(m²)		敷モルタル(m³)		排水層(m³)	
		Ⅰ	Ⅱ		Ⅰ	Ⅱ	Ⅰ	Ⅱ	WF(S)	CWF(S)
KKL- 50サイズⅠ・Ⅱ	5.000	0.900		2.000	9.000		0.140		—	—
KKL- 60サイズⅠ・Ⅱ		0.900			9.000		0.140		—	—
KKL- 70サイズⅠ・Ⅱ		1.000			10.000		0.160		(Ⅰ)0.600	(Ⅰ)0.600
KKL- 80サイズⅠ・Ⅱ		1.000			10.000		0.160		(Ⅰ)0.900	(Ⅰ)0.900
KKL- 90サイズⅠ・Ⅱ		1.100	1.500		11.000	15.000	0.180	0.260	0.420	0.420
KKL-100サイズⅠ・Ⅱ		1.100	1.500		11.000	15.000	0.180	0.260	0.720	0.720
KKL-110サイズⅠ・Ⅱ		1.200	1.600		12.000	16.000	0.200	0.280	0.690	0.690
KKL-120サイズⅠ・Ⅱ		1.200	1.600		12.000	16.000	0.200	0.280	0.390	0.390
KKL-130サイズⅠ・Ⅱ		1.350	1.750		13.500	17.500	0.230	0.310	0.690	0.690
KKL-140サイズⅠ・Ⅱ		1.350	1.750		13.500	17.500	0.230	0.310	0.990	0.990
KKL-150サイズⅠ・Ⅱ		1.450	1.850		14.500	18.500	0.250	0.330	1.089	0.978
KKL-160サイズⅠ・Ⅱ		1.450	1.850		14.500	18.500	0.250	0.330	1.389	1.278
KKL-170サイズⅠ・Ⅱ		1.550	2.000		15.500	20.000	0.270	0.360	1.689	1.578
KKL-180サイズⅠ・Ⅱ		1.550	2.000		15.500	20.000	0.270	0.360	1.989	1.878
KKL-190サイズⅠ・Ⅱ		1.700	2.100		17.000	21.000	0.300	0.380	2.284	2.178
KKL-200サイズⅠ・Ⅱ		1.700	2.100		17.000	21.000	0.300	0.380	2.592	2.478
KKL-210サイズⅠ・Ⅱ		2.663	3.375	3.000	17.750	22.500	0.315	0.410	2.892	2.778
KKL-220サイズⅠ・Ⅱ		2.663	3.375		17.750	22.500	0.315	0.410	3.192	3.078
KKL-230サイズⅠ・Ⅱ		2.850	3.525		19.000	23.500	0.340	0.430	3.373	3.228
KKL-240サイズⅠ・Ⅱ		2.850	3.525		19.000	23.500	0.340	0.430	3.673	3.528
KKL-250サイズⅠ・Ⅱ		3.038	3.750		20.250	25.000	0.365	0.460	3.973	3.828
KKL-260サイズⅠ・Ⅱ		3.038	3.750		20.250	25.000	0.365	0.460	4.273	4.128
KKL-270サイズⅠ・Ⅱ		3.188	3.900		21.250	26.000	0.385	0.480	4.159	3.843
KKL-280サイズⅠ・Ⅱ		3.188	3.900		21.250	26.000	0.385	0.480	4.458	4.143
KKL-290サイズⅠ・Ⅱ		3.375	4.050		22.500	27.000	0.410	0.500	4.758	4.443
KKL-300サイズⅠ・Ⅱ		3.375	4.050		22.500	27.000	0.410	0.500	5.058	4.743
KKL-310サイズⅠ・Ⅱ		3.525	4.050		23.500	27.000	0.430	0.500	4.558	4.558
KKL-320サイズⅠ・Ⅱ		3.600	4.125		24.000	27.500	0.440	0.510	4.858	4.858
KKL-330サイズⅠ・Ⅱ		3.675	4.275		24.500	28.500	0.450	0.530	5.158	5.158
KKL-340サイズⅠ・Ⅱ		3.750	4.350		25.000	29.000	0.460	0.540	5.458	5.458
KKL-350サイズⅠ・Ⅱ		3.825	4.425		25.500	29.500	0.470	0.550	5.758	5.758

※上記数値は、比較的良好な通常地盤の場合を示します。

※堅固な地盤または軟弱地盤の場合は、それに適した基礎工を採用して下さい。

街に溶け込む
コンクリート製品
美景観！

カイエー共和コンクリートの

擁壁紋様 PRODUCT

当社の擁壁紋様は、コンクリート製品の単調な外観に彩りと魅力を与え、周囲の景観との調和を実現します。独自の紋様デザインにより豊かな表情を生み出し、住宅街や観光地など景観を大切にしたい場所に最適です。周囲の環境と調和しながら、優れたデザイン性を持つ紋様製品をぜひご検討下さいませ。

石積み紋様A（sy-10）

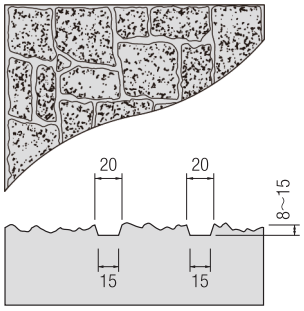

対応製品

- 道路用L型擁壁【KKL】 P33～
- 宅地造成用L型擁壁【ニュ-CPLⅢ】 P43～
- 逆L型擁壁【KGL】 P59～

※サイズによって対応できない場合もございますので、紋様製品につきましては、担当営業までご確認をお願い致します。

擁壁特殊加工例

調整品　　L寸調整　　天端調整（急斜）

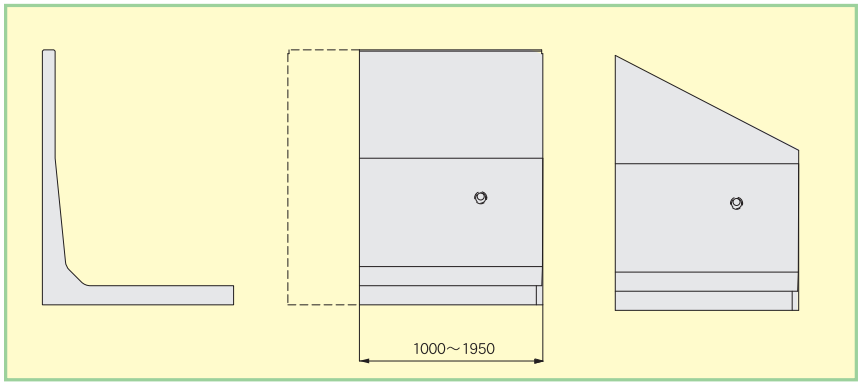

開　口

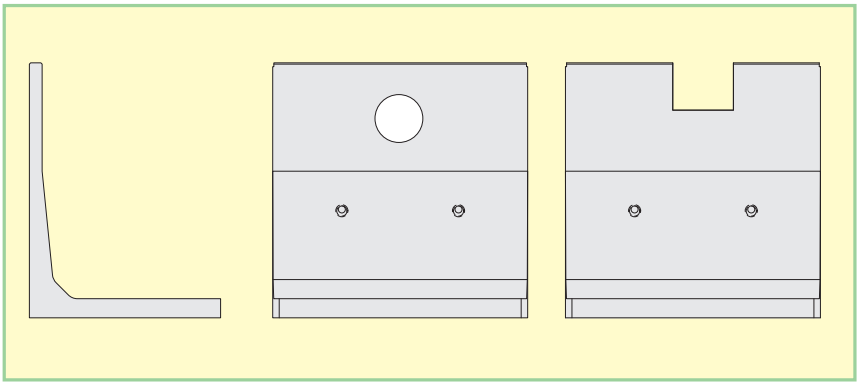

開口大

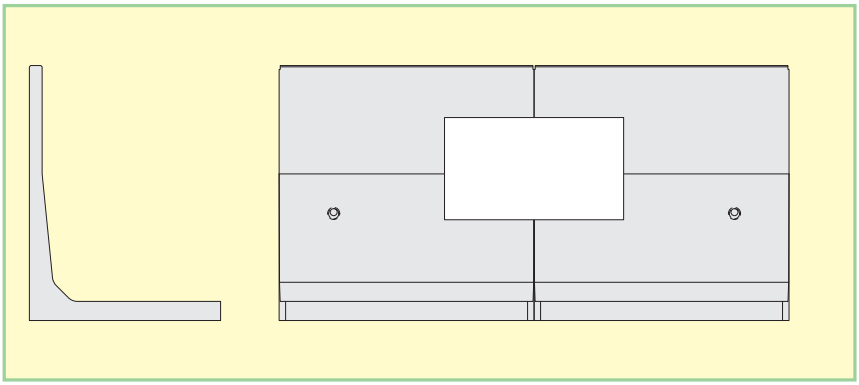

■製品種類、サイズによって特殊加工できない場合もございます。

施工写真

ワイヤーによる3点（製品によっては4点）吊り

3点吊り

4点吊り

付 属 品

接続プレート

吸出し防止材

キャップフィルター

吸出し防止材対応例

キャップフィルター対応例

転落防止柵用アタッチメント

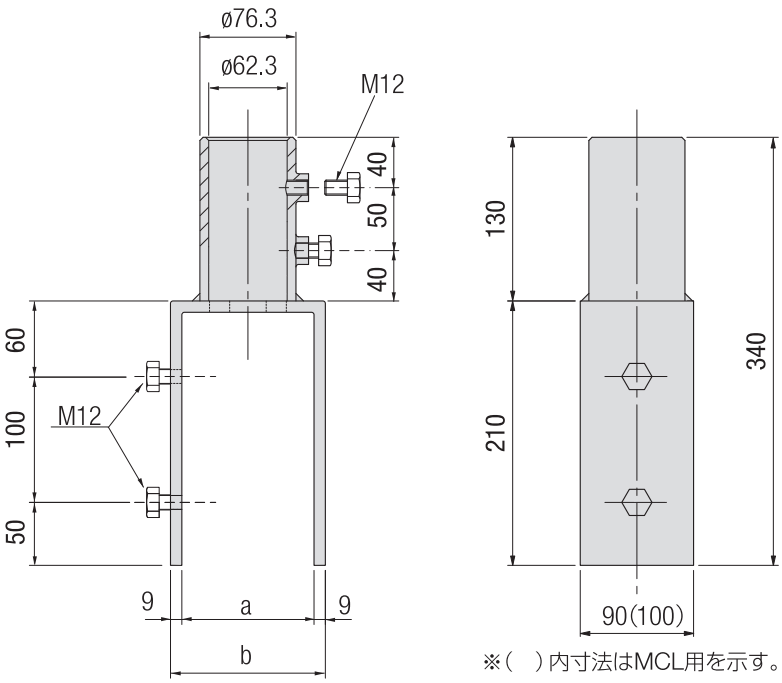

※(　)内寸法はMCL用を示す。

呼　び　名	a	b
CPL-K,KKL,KGL用	105	123
CPL-K,KKL,KGL紋様用	120	138
SKH用	125	143
MCL用	145	163

●フェンス用アタッチメント

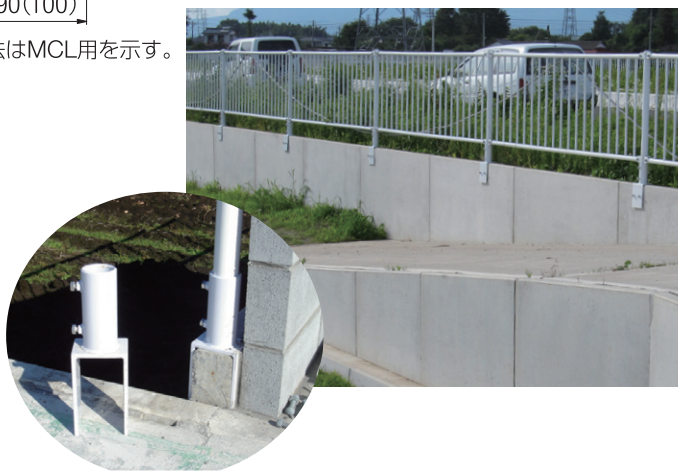

①品質規格

・材　　質：SS400
・下地処理：亜鉛メッキ（275g/m²）
・仕 上 げ：焼付塗装（塗装厚20μ以上）

②使用条件

・水平荷重：P＝0.39kN/m（40kgf/m）
（社）日本道路協会　　車両用防護柵標準仕様・同解説（P種より）
・支柱間隔：3.0m以下

転落防止柵用の支柱固定用ボックス

・予め、躯体天端に支柱固定用ボックスをセットして出荷します。
・直接擁壁天端に建込むため、用地の有効活用が可能です。
・締込み金具を使用しないため、金具の交換や増締めのメンテナンスの必要がありませ
・構造物を一体化させ工程が削減されることにより、工期短縮が期待されます。

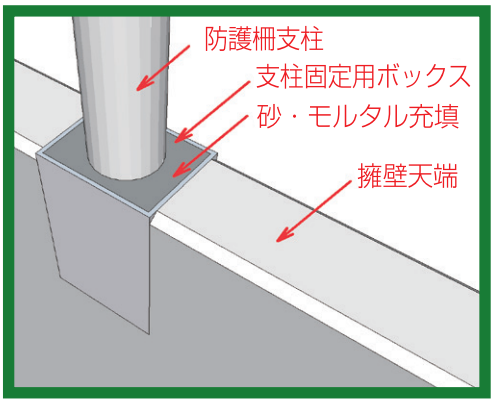

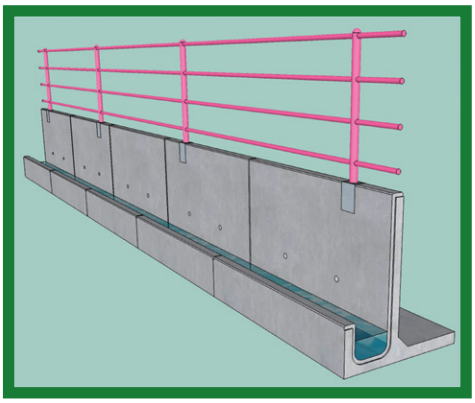

※詳細はお問合せください。